MANUÁL

PRE STAVBU A REKONŠTRUKCIU KONTAJNEROVÉHO STANOVIŠŤA VO VEREJNOM PRIESTORE HM SR BRATISLAVY

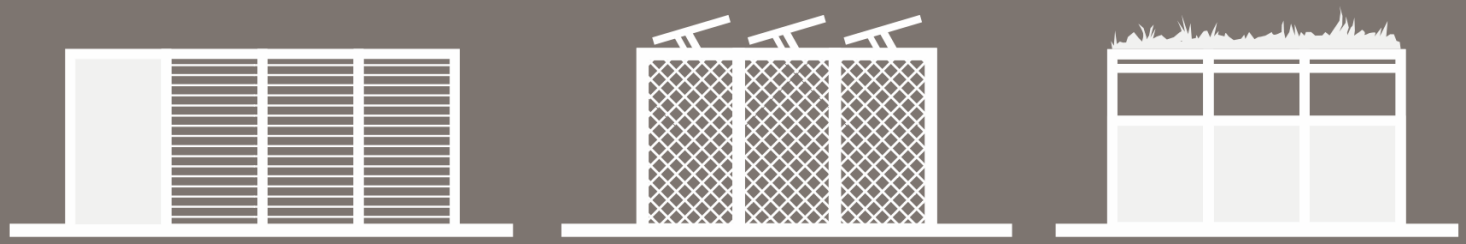

ÚTVAR HLAVNEJ ARCHITEKTKY 06/2020

Impressum © 2020

aurorský kolektív ÚTVARU HLAVNEJ ARCHITEKTKY HM SR BRATISLAVA:
Ing. arch Ingrid Konrad
Ing. Jana Hlavová
Ing. arch Katarína Poláková

OBSAH

01. ÚVOD
02. NÁDOBY A ZARIADENIA NA ZBER ODPADKOV V BRATISLAVE
03. KONTAJNEROVÉ STANOVIŠTIA NA ÚZEMÍ BRATISLAVY
04. LEGISLATÍVA
05. UMIESTNENIE
06. STAVEBNÉ A ARCHITEKTONICKÉ POŽIADAVKY
07. PRIESTOROVÉ POŽIADAVKY
08. NÁVRH A CELKOVÁ KALKULÁCIA
09. VYBAVENIE KONTAJNEROVÉHO STANOVIŠŤA
10. VEGETAČNÉ PRVKY
11. PODPORNÝ SYSTÉM MESTA
12. ALTERNATÍVNE RIEŠENIA
13. POŽIADAVKY NA POVOĽOVANIE
14. ZHRNUTIE
15. ZÁVER

01. ÚVOD

Na území hlavného mesta SR Bratislavy má celoplošne nakladanie s komunálnymi odpadmi spoločnosť OLO a.s. Jej úlohou je zabezpečovať kvalitné a efektívne služby v oblasti zberu, odvozu a likvidácie komunálneho, triedeného a drobného stavebného odpadu. S ohľadom na skvalitnenie verejného priestoru obytného prostredia sa zberné nádoby/kontajnery dnes umiestňujú do voľne stojacich a uzavretých priestorov uzamykateľných prístreškov tvz. kontajnerových stanovíšť alebo polopodzemných kontajnerov. Vychádzajúc zo zámeru riešiť súčasný nepriaznivý stav kontajnerových stanovíšť v obytnom prostredí, s cieľom eliminovať ich nepriaznivý vplyv na dodržiavanie poriadku na verejných priestranstvách a v súlade s nárastom počtu kontajnerov pre triedený odpad, vyhlásila spoločnosť OLO a.s. v spolupráci s Útvarom hlavnej architektky architektonickú súťaž na riešenie funkčného a estetického kontajnerového stojiska ako celoplošného riešenia pre územie Bratislavy. Súťaž **"Kontajnerové stojisko pre Bratislavu"** prebehla 26. 6. 2017. Výsledkom boli tri ocenené návrhy, ktoré sú odprezentované aj v tejto publikácii.

Cieľom manuálu je predstaviť nové, inovatívne, variabilné a atraktívne riešenia kontajnérových stanovíšť na území HM SR Bratislavy spolu so všeobecnými požiadavkami na ich umiestnenie, na ich architektonickú kvalitu, ich funkčné využitie a pôsobenie vo verejnom priestore.

Princípy a pravidlá uvedené v manuáli treba vždy aplikovať s ohľadom na kontext situovania vo verejnom priestore a širšie vzťahy v lokalite. Cieľom je zlepšenie celkovej kvality verejného priestoru. Súčasne treba tento dokument chápať ako dynamický a flexibilný materiál, ktorý sa neustále vyvíja podľa aktuálnych potrieb.

Materiál sa skladá z dvoch častí:

1. TEXTOVÁ ČASŤ (formát A4) informuje čitateľa/žiadateľa o všeobecných požiadavkách, platných predpisoch a informáciách pre stavbu alebo rekonštrukciu kontajnerového stanovišťa, o umiestnení polopodzemných kontajnerov a aplikovaní iných možných riešení.

2. PROJEKTOVÁ DOKUMENTÁCIA (formát A3) je venovaná jednotlivým víťazným kontajnerovým stanovištiam s technickou dokumentáciou pre ich realizáciu.

AKO PRACOVAŤ S MANUÁLOM:

Manuál je rozdelený do jednotlivých kapitol, ktoré sa skladajú z:

1. textovej časti

2. fotografií

3. schém

1. TEXT vysvetľuje kontext a informuje čitateľa, čo je povinné pre zriadenie kontajnerového stanovišťa.

Povinné požiadavky sú podfarbené farbou a zhrnuté v závere manuálu:

2. FOTOGRAFIE A OBRÁZKY objasňujú problematiku formou príkladov kontajnerových stojísk.

Pozitívne príklady: ✓

Negatívne príklady: ✗

Vysvetľujúce fotografie/obrázky: bez značky

3. SCHÉMY upozorňujú na jednotlivé podmienky a riešenia pri rekunštrukcii a realizácii stojísk.

Príklad:

Schéma upozorňuje na fakt, že výška stojiska ako drobnej stavby nesmie presiahnuť výšku 5 m.

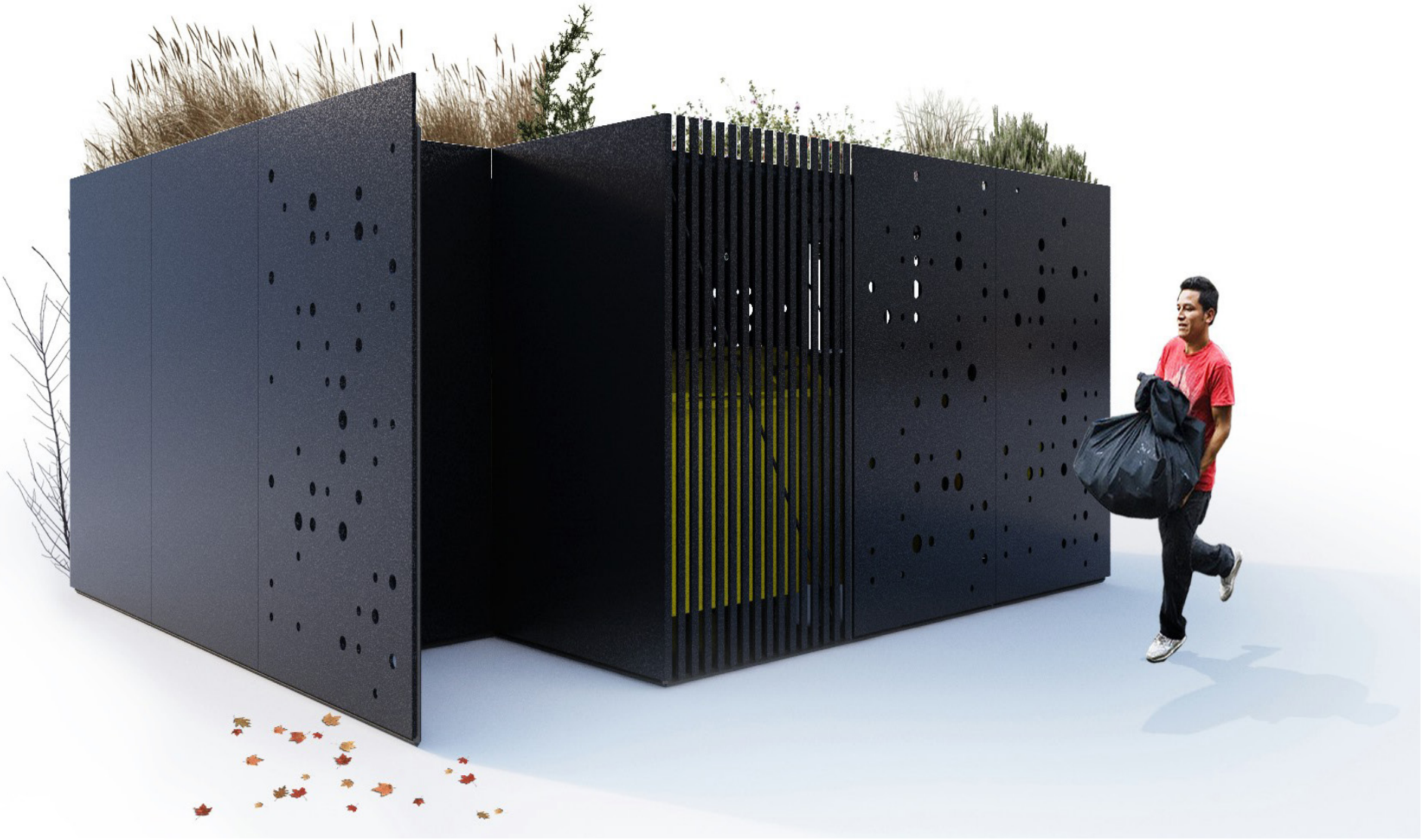

kontajnerové stanovište s extenzívnou vegetačnou strechou
ocenený návrh kontajnerového stanovišťa v architektonickej súťaži "Kontajnerové stojisko pre Bratislavu"
autor: Ing. arch Barbora Borščová - Šránková

02. NÁDOBY A ZARIADENIA NA ZBER ODPADKOV V BRATISLAVE

Súčasné nároky na kvalitu verejného priestoru v mestách z hľadiska jeho užívania sú veľké. Verejný priestor dnes je tzv. obývačkou mesta – obľúbeným miestom na stretávanie a pobyt, kultúrne podujatia a verejný život. Tento priestor prístupný ako širokej verejnosti tak aj návštevníkom mesta reprezentuje nielen Bratislavu ako takú, ale aj Bratislavu vo funkcii hlavného mesta SR. Preto v rozvoji mesta zohráva čoraz väčšiu úlohu **ochrana a tvorba obrazu a kompozície verejného priestoru**.

Prostredie vychováva. Pokiaľ je príjemné, stotožňujeme sa s ním, vytvárame si k nemu pozitívny vzťah, čo pôsobí aj na naše aktivity v danom mieste. Zariadenia na zber odpadu sú súčasťou obytných štvrtí, dotvárajú náš každodený život a podieľajú sa na imidži miesta a mesta. Pri kvalitnom zhotovení môžu dokonca pôsobiť aj ako **podporný prvok miestnej komunity**, preto im treba venovať patričnú pozornosť.
V súčasnej dobe je zber odpadu z domácností v obytných štvrtiach zapezpečovaný formou kontajnerov na triedený odpad a kompostérov v exteriéri bez prístrešku alebo formou kontajnerov v exteriéri s prístreškom v tvz. kontajnerových stanovištiach, alebo formou polopodzemných kontajnerov. V Bratislave sme často svedkami stavu lokalít so zbernými nádobami, ktoré svojím vzhľadom pôsobia na celkový kolorit miesta skôr negatívne. Úlohou tohto manuálu je túto situáciu zmeniť.

Estetické a architektonické riešenie kontajnerového stanovišťa sú často podceňovanými kvalitami. Celkové stvárnenie kontajnerového stanovišťa má funkčne prispieť k udržateľnému nakladaniu s odpadom a má spĺňať kritériá vysokého štandartu kvality verejného priestoru. **Jeho riešenie musí byť v súlade s platným Akčným plánom adaptácie na zmenu klímy hlavného mesta SR Bratislavy, musí zohľadňovať súčasné trendy v riešení verejných priestorov a víťazné návrhy súťaže Kontajnerového stojiska pre Bratislavu.**

nepriaznivý stav kontajnerových stanovíšť
Rajčianska a Jégeho ulica

KONTAJNER

OVIŠTE KONT

STANOVIŠT

ROVE STANO
TAJNEROVÉ
TE

03. KONTAJNEROVÉ STANOVIŠTIA NA ÚZEMÍ BRATISLAVY (KS)

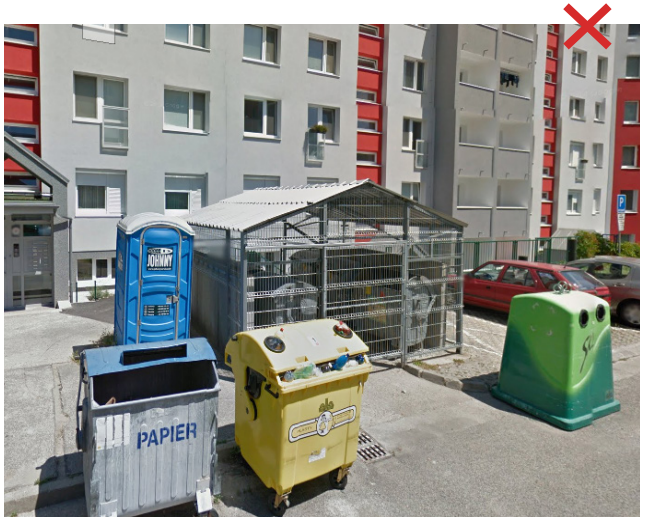

nedostatočná kvalita architektonicko - estetického riešenia, nevyhovujúca veľkosť stanovišťa, nevhodné umiestnenie stanovišťa
Ulica. Ľ. Fullu

nedostatočná kvalita architektonicko- estetického riešenia, nevyhovujúca veľkosť kontajnerového stanovišťa
Hečkova ulica

nedostatočná kvalita architektonicko- estetického riešenia stanovišťa
Námestie hraničiarov

kontajnerové stanovište vyžadujúce rekonštrukciu
Tománkova ulica

iný príklad statovišťa vyžadujúceho rekonštrukciu
Ulica Miletičova

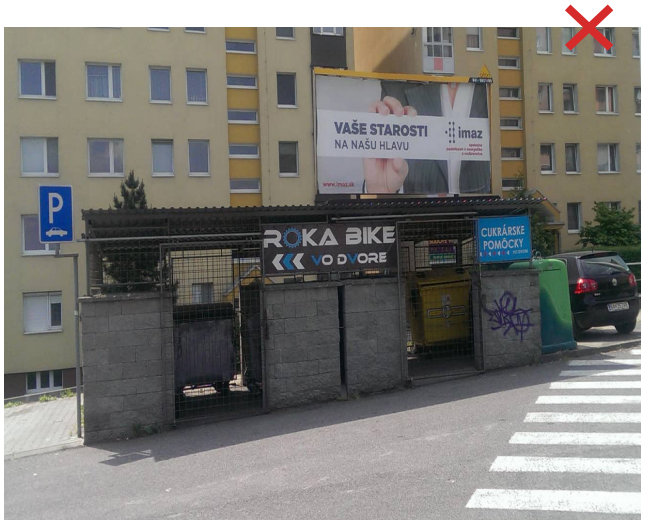

neregulovaná reklama na kontajnerovom stanovišti prispievajúca k vizuálnemu smogu
Ulica Hany Meličkovej

kontajnerové stanovište vizuálne nadväzuje na oplotenie materiálovo, farebne i kompozične
Kadnárova ulica

kontajnerové stanovište je farebne zladené s bytovým domom a skonštruované z kvalitných materiálov
Bosákova ulica

zakomponovanie kontajnerového stanovišťa do existujúcej zástavby radových garáží
Miletičova ulica

kontajnerové stanovište s hravým vzhľadom neďaleko detského ihriska
Martinčekova ulica

kontajnerové stanovište s intenzívnou vegetačnou strechou
Martinčekova ulica

kontajnerové stanovište s extenzívnou vegetačnou strechou
Eisnerova ulica, BD Devínka

04. LEGISLATÍVA

04.1 OBMEDZENIA DANÉ ZÁKONOM Č. 50/1976 ZB. O ÚZEMNOM PLÁNOVANÍ A STAVEBNOM PORIADKU V ZNENÍ NESKORŠÍCH PREDPISOV (STAVEBNÝ ZÁKON) PRE REALIZÁCIU KONTAJNEROVÉHO STANOVIŠŤA

Kontajnerové stanovište (ďalej KS) je klasifikované ako **zariadenie na nádoby na odpadky.** Kontajnerové stanovište, ktoré svojím konštrukčným riešením nepresahuje rozlohu **25 m² a výšku 5 m**, je definované ako **drobná stavba (**má doplnkovú funkciu pre hlavnú stavbu a nemôže negatívne ovplyvniť životné prostredie).

Na realizáciu drobnej stavby nie je potrebné stavebné povolenie. Je však nevyhnutné vykonať **Ohlásenie drobnej stavby**, ktoré sa podáva na stavebnom úrade príslušnej mestskej časti.

Ak kontajnerové stojisko presiahne zákonom určenú výmeru pre drobnú stavbu 25 m², ide už o **jednoduchú stavbu**, ktorá si vyžaduje **územné rozhodnutie, stavebné povolenie a kolaudačné rozhodnutie**. Územné a stavebné konanie môže v zmysle stavebného zákona stavebný úrad na žiadosť stavebníka zlúčiť do jedného konania a upustiť od ich kolaudácie.

Pokiaľ má žiadateľ záujem vybudovať **KS na pozemku vo vlastníctve a v priamej správe HM SR Bratislavy** je potrebné, aby podal **žiadosť o nájom pozemku** adresovanú na Sekciu správy nehnuteľností HM SR Bratislavy. K žiadosti o nájom pozemku vo vlastníctve a v priamej správe HM SR Bratislavy sa vyjadrujú odborné útvary Magistrátu HM SR Bratislavy. O stanovisko k predmetnému nájmu na požadovej ploche je vyzvaný aj starosta príslušnej mestskej časti Bratislavy. V prípade kladných stanovísk k umiestneniu kontajnerového stojiska je vypracovaný materiál vo veci nájmu pozemku a v súlade ust. § 9a ods. 9 písm. c) zákona č. 138/1991 Zbierky o majetku obcí v znení neskorších predpisov a následne predložený na schválenie do zastupiteľstva hlavného mesta SR Bratislavy .

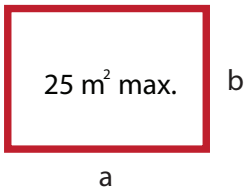

maximálna rozloha na realizáciu KS bez stavebného povolenia (drobná stavba)

maximálna výška kontajnerového stanovišťa v prípade drobnej stavby

ocenený návrh v architektonickej súťaži "Kontajnerové stojisko pre Bratislavu",
autor: Ing. arch Barbora Šránková - Borščová

0.4.2 ÚZEMNÝ PLÁN HM SR BRATISLAVY 2007 (UPN) V ZNENÍ ZMIEN A DOPLNKOV

Podľa ÚPN 2007 je PRÍPUSTNÉ kontajnerové stanovištia umiestňovať v územiach:

101 / VIACPODLAŽNÁ ZÁSTAVBA OBYTNÉHO ÚZEMIA
102 / MÁLOPODLAŽNÁ ZÁSTAVBA OBYTNÉHO ÚZEMIA
201 / OBČIANSKA VYBAVENOSŤ CELOMESKÉHO A NADMESTSKÉHO VÝZNAMU
202 / OBČIANSKA VYBAVENOSŤ LOKÁLNEHO VÝZNAMU
301 / PRIEMYSELNÁ VÝROBA
302 / DISTRIBUČNÉ CENTRÁ SKLADY, STAVEBNÍCTVO
303 / POĽNOHOSPODÁRSKA VÝROBA
304 / SKLENÍKOVÉ HOSPODÁRSTVO
401 / ŠPORT, TELOVÝCHOVA A VOĽNÝ ČAS
501 / ZMIEŠANÉ ÚZEMIA BÝVANIA A OBČIANSKEJ VYBAVENOSTI
502 / ZMIEŠANÉ ÚZEMIA OBCHODU A SLUŽIEB VÝROBNÝCH A NEVÝROBNÝCH
602 / ENERGETIKA A TELEKOMUNIKÁCIE
701 / PLOCHY ZARIADENÍ MESTSKEJ HROMADNEJ DOPRAVY A AUTOBUSOVEJ HROMADNEJ DOPRAVY
702 / PLOCHY ZARIADENÍ ŽELEZNIČNEJ DOPRAVY
703 / PLOCHY ZARIADENÍ VODNEJ A LETECKEJ DOPRAVY
705 / ZARIADENIA DIAĽNIČNEJ SIETE
801 / DOBÝVACIE PRIESTORY
802 / PLOCHY A ZARIADENIA ODPADOVÉHO HOSPODÁRSTVA
1003 / REKREÁCIA V PRÍRODNOM PROSTREDÍ
1203 / ZÁHRADY, ZÁHRADKÁRSKE A CHATOVÉ OSADY A LOKALITY

* **Územný plán HM SR Bratislavy 2007 v znení zmien a doplnkov**

info na: https://www.bratislava.sk/sk/uzemny-plan

0.4.3 VŠEOBECNÉ ZÁVÄZNÉ NARIADENIA (VZN) HM SR BRATISLAVY

O nakladaní s komunálnymi odpadmi a drobnými stavebnými odpadmi na území HM SR Bratislavy v znení neskorších predpisov pojednáva Všeobecné záväzné nariadenie HMSR Bratislavy 04/2016 a 06/2020, schváleného uznesením MsZ zo dňa 30.6.2016 a uznesením zo dňa 25.6.2020

Pri stavbe kontajnerových stanovíšť je nutné postupovať v zmysle **VZN č. 5/2018 o starostlivosti o verejnú zeleň a ochrane drevín**, ktoré je súčasťou správy verejnej zelene na území HMSR Bratislavy § 4 (5), nesmie dôjsť k poškodeniu okolitej zelene.

Okrem VZN č. 5/2018 treba prihliadať aj na **Akčný plán adaptácie na zmenu klímy hlavného mesta SR Bratislavy**, shváleného uznesením č. 789/2017 Mestského zastupiteľstva HM SR Bratislavy dňa 26.4.2017, dostupný na webstránke hlavnej architektky HM SR Bratislavy: https://bratislava.sk/sk/hlavna-architektka

05. UMIESTNENIE

Z dôvodu prístupu musia byť kontajnerové stanovištia (KS) osadené ako voľne stojace stavby pri komunikáciách, prístupných pre zvoz odpadu zbernými vozidlami OLO. Ich **umiestnenie** musí zohľadňovať urbanistické a architektonické podmienky lokality, v ktorej bude vybudované (farebnosť, materiály, stavebná čiara, uličná čiara, odstupy od stavieb, dobrý prístup a zvoz bezbariérovosť a pod.) s minimalizovaním potreby výstavby nových spevnených, resp. prístupových plôch. Je dôležité, aby miesto kontajnerového stanovišťa, ako aj prístupové komunikácie k nemu boli upravené a udržiavané a bezbariérové. KS môže byť umiestnené v budove (novostavby) a jej blízkosti (sídlisková zástavba), vo vnútrobloku, vo dvore (najmä v prípade jestvujúcej zástavby v centre mesta) alebo mimo nej (zberné hniezda pri rodinných domoch), ľahko dostupné pre zberné vozidlá, ideálne už na spevnených plochách.

Pokiaľ bude stojisko vybudované na ploche verejnej zelene, mesto bude ako kompenzáciu vyžadovať realizáciu **vegetačnej strechy**.

Prístupová cesta ku kontajnerovému stanovišťu musí mať hladký povrch bez prekážok a zábran, so zošikmenou plochou bez obrubníkov, max. 10 m od hlavnej komunikácie šírky min. 3,8 m, prístupnej pre zvozovú techniku. Podjazdná výška na komunikácii ku stanovišťu je min. 4 m a pozdĺžny sklon max. do 12%.

Vzdialenosť kontajnerového stanovišťa od vstupu do budovy je 10 - 50 m. Minimálna vzdialenosť od fasády bez okien nie je určená. Ak však na fasáde okná sú, je potebné dodržať min. vzdialenosť 6 -10 m od uhlopriečky najbližšieho okna. Uvedené platí aj pre kontajnerové stanovište v nike obvodového múru.

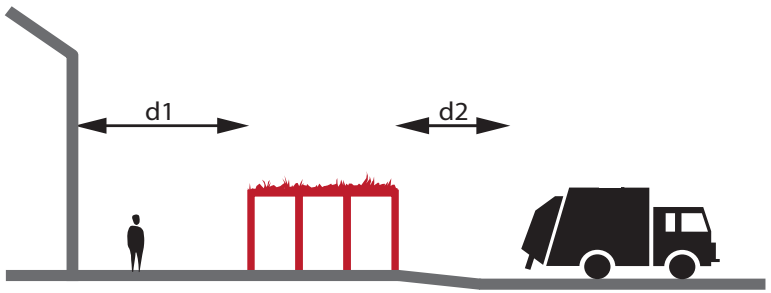

vzdialenosť 10 m

- **je min. vzdialenosť kontajnerového stanovišťa od vstupu do budovy**
- **je vzdialenosť kontajnerového stanovišťa od fasády s oknami**
- **je max. vzdialenosť príjazdovej komunikácie od hlavnej komunikácie ku kontajnerovému stanovišťu**

kontajnerové stanovište je umiestnené pri komunikácii v dostatočnej vzdialenosti od bytového domu
Kadnárova ulica

PRÍKLADY UMIESTNENIA KONTAJNEROVÝCH STANOVÍŠŤ

kontajnerové stanovište nesmie byť vybudované príliš blízko fasády bytového domu z dôvodu prítomnosti nepríjemného zápachu z kontajnerového stanovišťa v bytoch, ktoré sú v jeho bezprostrednej blízkosti
Gelnická ulica

kontajnerové stanovište neumiestňujeme na ploche verejnej zelene (len vo vynímočných prípadoch, ak iné umiestnenie nie je možné)
Detvianska ulica

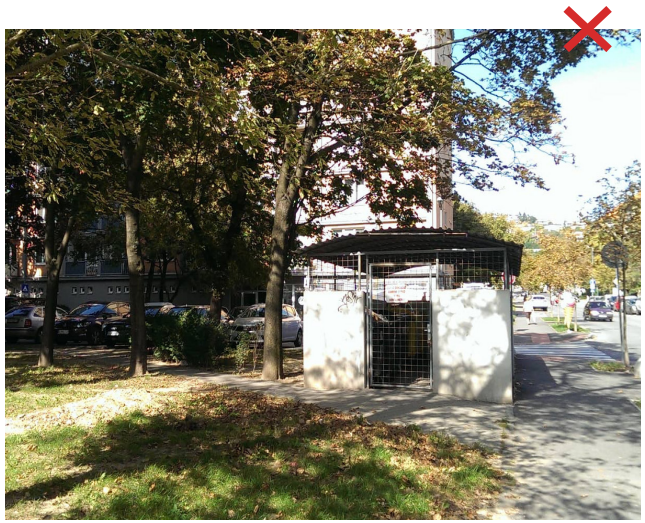

nevhodné umiestnenie v križovatke, na opticky a funkčne exponovovanom mieste a na ploche verejnej zelene
Ulica J. Cígera-Hronského

kontajnerové stanovište je umiestnené v primeranej vzdialenosti od fasády
Malokrasňanská ulica

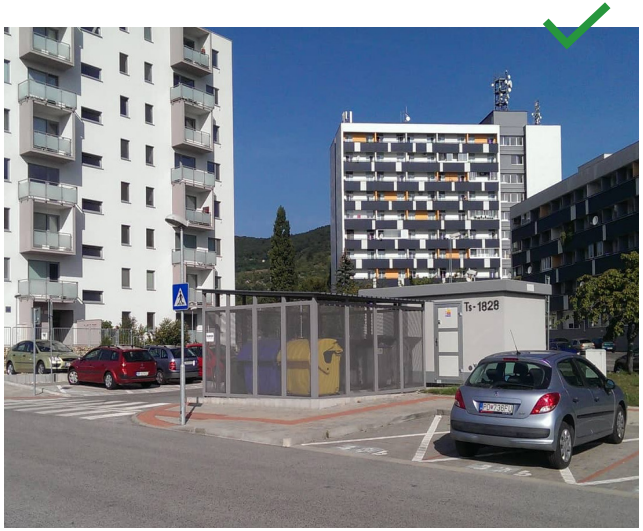

kontajnerové stanovište je vybudované na existujúcej spevnenej ploche
Jurská ulica

vhodne zvolené umiestnenie, na menej exponovanom mieste, pri štítovej stene bytového domu
Martinčekova ulica

06. STAVEBNÉ A ARCHITEKTONICKÉ POŽIADAVKY

Kontajnerové stanovište má spĺňať požiadavky modulárnej, rozoberateľnej a ľahkej stavby bez nutnosti použitia mokrých stavebných procesov s výnimkou základových koštrukcií a spevnených plôch. Z konštrukčného hľadiska musí vyhovovať bezpečnostným, hygienickým, ekonomickým, protipožiarnym a funkčným požiadavkám, vrátane jeho technického vybavenia.

Podlaha kontajnerového stanovišťa má byť v rovine, spevnená, hladká, nepriepustná, s protišmykovou úpravou, vyspádovaná do vpustí (buď na komunikáciu v smere spádovania komunikácie alebo do zelene), odkanalizovaná s pravidelným pôdorysom. Odporúča sa odkanalizovanie podlahy stojiska do vlastnej vpuste, výnimočne cez uličnú alebo dvornú vpusť.

Obvodová stena kontajnerového stanovišťa je tvorená štyrmi zvislými stenami s uzamykateľným vstupom. Minimálne dve steny by mali byť do výšky ca 1,5 m nepriehľadné, zvyšok perforovaný tak, aby bolo zabezpečené prirodzené vetranie.

Zastrešenie je potrebné riešiť plnou, ideálne plochou alebo pultovou strechou (napr. vegetačná extenzívna). Atika strechy musí byť olemovaná. Podchodná výška stanovišťa je min. 2,2 m. Odvod dažďovej vody zo strechy a spevnených plôch riešiť vsakovaním do rastlého terénu resp. do prirodzených vsakov.

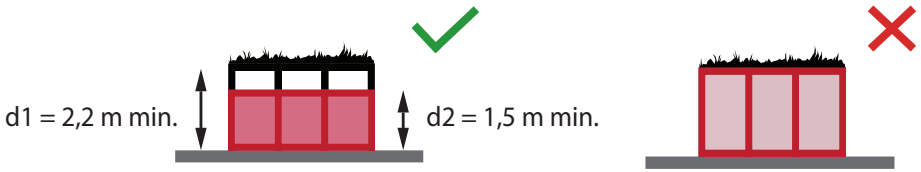

požiadavky na obvodové steny kontajnerového stanovišťa

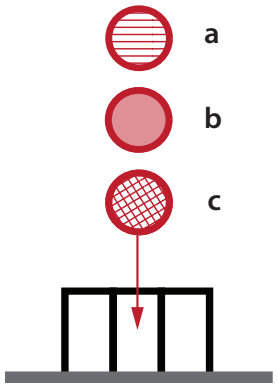

Vhodné materály pre kontajnerové stanovište:

- ťahaný kov, nerez, corten, oceľ..
- drevo, recyklanty (drevoplasty) a pod.,
- ideálne "antivandal a antigraffiti"

Farebnosť má vyplynúť z konštrukčných možností a farebných daností použitých materiálov (nerez, corten oceľ, drevo..), bez výrazných kontrastov.

pri výbere povrchovej úpravy preferujeme trvalé a ľahko čistiteľné materiály

steny kontajnerového stanovišťa by mali byť min. do výšky 1,5 m nepriehľadné
Ulica Hany Meličkovej

Priestor kontajnerového stanovišťa má byť variabilný systém pre umiestnenie zberných nádob a manipuláciu s nimi.

Dispozičné riešenie kontajnerového stanovišťa vyplýva z množstva zberných nádob, ktoré tu majú byť umiestnené. Najčastejšie riešenie predstavuje šesť zberných nádob (kontajner/1100 l) v interiéri (základný rozmer takéhoto stojiska je 5 m x 5 m) so spevnenou plochou pre umiestnenie zvonového kontajnera na sklo v exteriéri (min. potrebná plocha pre zvonový kontajner je 1,6 m x 1,3 m).

Za účelom manipulácie s odpadom a vyprázdňovania kontajnerov potrebujú užívatelia a oprávnená osoba pre odvoz odpadu **manipulačný priestor šírky 1,5 m**, čo zodpovedá aj min.1,5 m šírke pre vchod/východ zo stojiska.

ocenený návrh v architektonickej súťaži "Kontajnerové stojisko pre Bratislavu"
autor: Ing. arch Martin Gajdoš

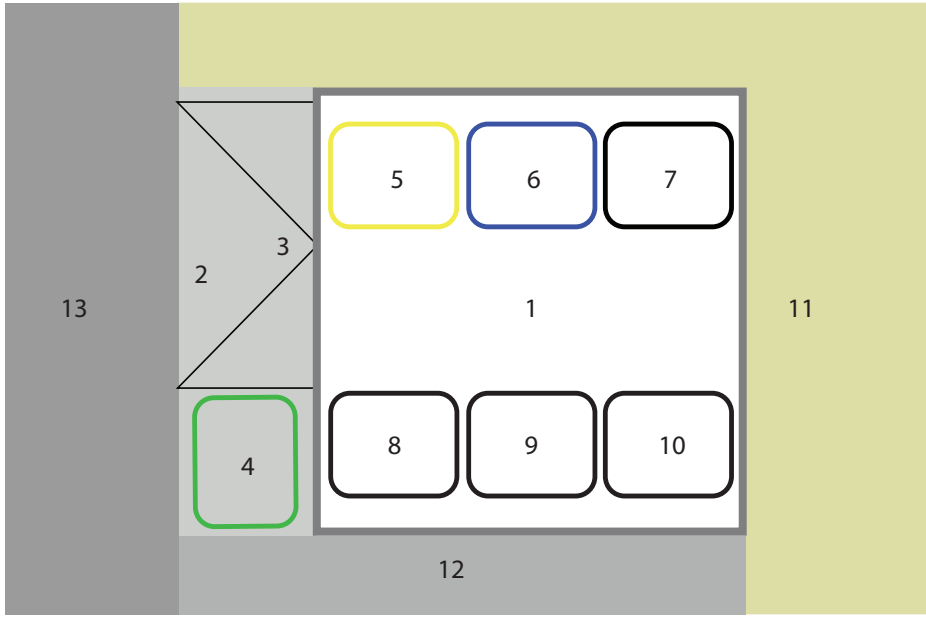

základná (najčastejšia) organizácia priestoru kontajnerového stanovišťa

1. kontajnerové stanovište
2. spevnená vonkajšia plocha kontajnerového stanovišťa
3. vstup do kontajnerového stanovišťa
4. priestor pre umiestnenie zvonu na sklo

5 -6. zberné nádoby na separovaný zber

7-10. zberné nádoby na komunálny odpad

11. verejná zeleň
12. parkovisko
13. komunikácia

07. PRIESTOROVÉ POŽIADAVKY

Veľkosť kontajnerového stanovišťa sa plánuje podľa počtu obyvateľov, ktorí odpad vyprodukujú.

Počet a typ zberných nádob / interval odvozu na množstvový zber pre bytové domy je podľa VZN 06/2020 stanovený nasledovne:

do 12 osôb - min. 1 zberná nádoba s objemom 240 l,
odvoz 1 x týždenne

do 30 osôb - min. 1 kontajner s objemom 1100 l,
odvoz 1 x týždenne

Pri rozhodovaní nad výberom zariadenia na odpadky na základe možstva vyprodukovaného odpadu je vhodné zvážiť aj iné alternatívy

DO 150 OBYVATEĽOV:

kontajnerové stanovište o veľkosti S / M alebo BOX, prípadne zástena (str. 44-45)

NAD 150 OBYVATEĽOV:

kontajnerové stanovište o veľkosti L / XL alebo polopodzemné kontajnery (str. 46)

Okrem samotného rozmeru zariadenia treba počítať aj s:

1. umiestnením zvonu na sklo v jeho exteriéri, prípadne s umiestnením kontajnera na obnosené šatstvo, elektrodpad alebo kompostéra,
2. ochranným pásmom drevín a inžinierskch sietí podľa platnej STN (slovenskej technickej normy),
3. dostatočným priestorom na výsadbu vegetácie (ak je súčasť projektu),
4. dostatočnými priestorovými požiadavkami na prístup zvozovej techniky pre odvoz odpadu.

07.1 KAPACITA A ODPORÚČANÝ ROZMER KS / POČET OBYVATEĽOV

XL

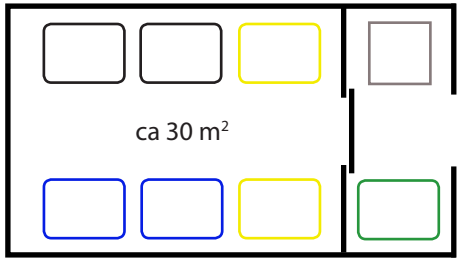

KAPACITA CA 200 OBYVATEĽOV

2 x 1100 L komunálny odbad
2 x 1100 L papier
2 x 1100 L sklo
1 x sklo
1 x textil

L

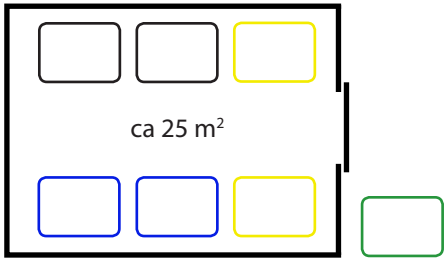

KAPACITA CA 200 OBYVATEĽOV

2 x 1100 L komunálny odbad
2 x 1100 L papier
2 x 1100 L sklo
1 x sklo

M

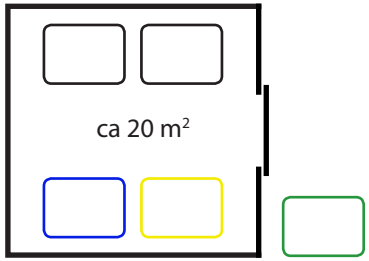

KAPACITA CA 150 OBYVATEĽOV

2 x 1100 L komunálny odbad
1 x 1100 L papier
1 x 1100 L sklo
1 x sklo

S

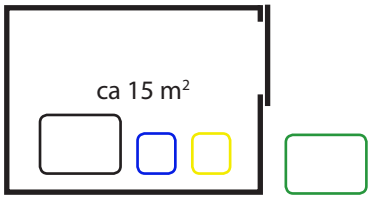

KAPACITA CA 60 OBYVATEĽOV

1 x 1100 L komunálny odbad
1 x 240 L papier
1 x 240 L sklo
1 x sklo

08. NÁVRH A CENOVÁ KALKULÁCIA

S prihliadnutím na charakter lokality a finančné podmienky žiadateľov nie je cieľom aplikovať jeden unifikovaný vzhľad, ale s dodržaním základných požiadaviek dosiahnuť istý štandart pre zvýšenie kvality verejného priestoru.

Vzhľadom na neuspokojivý stav kontajnerových stanovíšť v Bratislave, vyhlásilo OLO v spolupráci s HM SR Bratislava v r. 2017 verejnú architektonickú súťaž "Kontajnerové stojisko pre Bratislavu" pre vypracovanie nového návrhu kontajnerového stanovišťa. Odbornou porotou boli vybrané tri dizajny od architektov: Ing. arch Barbory Borščovej - Šrankovej, Ing. arch Branislava Lackoviča, Ing. arch Emanuela Zatlukaja a Ing. arch Martina Gajdoša. Tieto návrhy boli následne aj na podnet verejnesti rozpracované do **projektovej dokumentácie pre realizáciu stavby s výkazom výmer, ktoré mesto v súčasnosti poskytuje žiadateľom bezodplatne.**

Prezentované dizajny umožňujú dostatočnú materiálovú a farebnú variabilitu riešení tak, aby boli vhodné do rôznych druhov prostredia. Po dohode s autorom návrhu je možné modifikovať rešenie podľa individuálnych potrieb avšak s dodržaním základných požiadaviek (str. 55).

Projektová dokumentácia je prílohou manuálu a k dispozícii na stránke hlavnej architektky mesta Bratislavy: https://www.bratislava.sk/sk/hlavna-architektka.

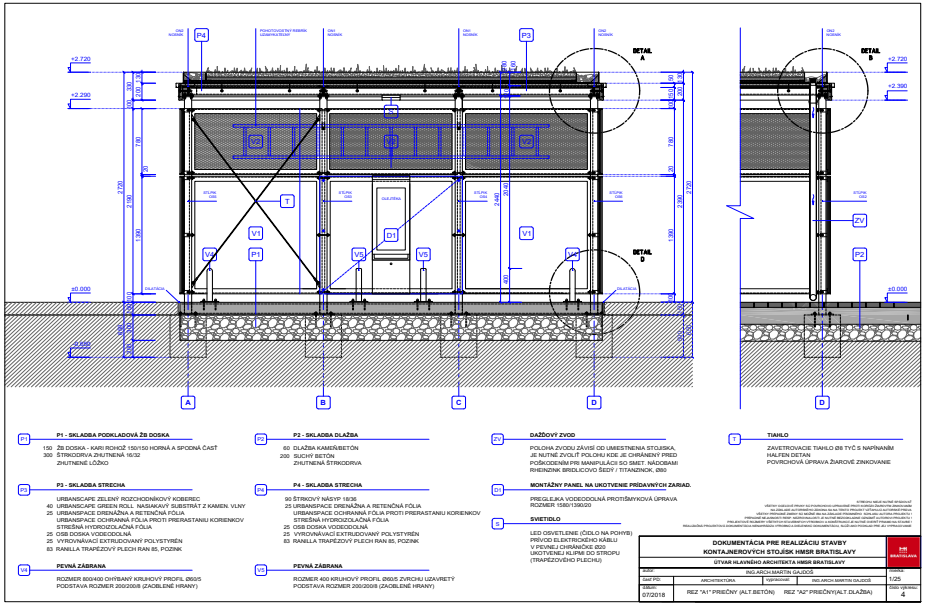

ukážka z projektovej dokumentácie oceneného návrhu KS
autor: Ing. arch Martin Gajdoš

položky, ktoré najvýraznejšie ovplyvňujú rozpočet realizácie KS

1. úprava terénu
2. veľkosť zariadenia
3. konštrukčný systém - so základmi, bez základov
4. strecha - olemovanie strechy, vegetačná stecha
5. výber materiálu
6. vstup - bez zamykania, so zamykaním - SMART elektronické alebo mechanické
7. spôsob otvárania - posuvné dvere alebo klasické otváravé
8. vybavenie

09. VYBAVENIE KONTAJNEROVÉHO STANOVIŠŤA

09.1 S PRIPOJENÍM NA TECHNICKÚ INFRAŠTRUKTÚRU

VODOVODNÁ PRÍPOJKA	KANALIZAČNÁ PRÍPOJKA	ELEKTRICKÁ PRÍPOJKA
☐ ZDROJ VODY PRE ČISTENIE STOJISKA ☐ PRVOK NA UMÝVANIE RÚK	☐ ODTOK VODY	☐ ZÁMOK APS RFID[1] ☐ OLO SADA[2] ☐ OSVETLENIE ☐ ISPON[3] ☐ FOTOVOLTAIKA[4] ☐ BEZPEČNOSTNÉ TLAČIDLO[5]

09.2 BEZ PRIPOJENIA NA TECHNICKÚ INFRAŠTRUKTÚRU

PRÍSLUŠENSTVO MIMO ZBERNÝCH NÁDOB	ZBERNÉ NÁDOBY	
	V STAROSTLIVOSTI SPOLOČNOSTI OLO	**V STAROSTLIVOSTI SPRÁVCU KONTAJNER. STANOVIŠŤA**
☐ MECHANICKÝ ZÁMOK FAB 386 ☐ LIS NA PET FĽAŠE ☐ INFO TABULA PRI VSTUPE DO STANOVIŠŤA[6] ☐ INFO TABULE V INTERIÉRI STANOVIŠŤA[7] ☐ POLICA NA VÝMENU VECÍ Z DOMÁCNOSTI[8] ☐ VÝSTRAHA PRED PARKOVANÍM MOTOROVÝCH VOZIDIEL V DEŇ ODVOZU ☐ PRÍSLUŠENSTVO PRE ČISTOTU A ÚDRŽBU KONTAJNEROVÉHO STANOVIŠŤA (METLY, LOPATY, REBRÍK A POD.) ☐ NÁSTENKA PRE UMIESTŇOVANIE OZNAMOV ☐ OCHRANNÉ KOVOVÉ ZÁBRANY[9]	☐ NA KOMUNÁLNY ODPAD ☐ NA PAPIER ☐ NA ZBER PLASTU ☐ NA ZBER SKLA	☐ NA OLEJ (OLEJTÉKA)[10] ☐ KOMPOSTÉR

☐ POVINNÉ VYBANIE
☐ DOPLNKOVÉ

1. APS RFID systém

APS RFID systém je autonómny elektronický prístupový systém, ktorý umožňuje prístup do kontajnerového stanovišťa obyvateľom aj spoločnosti OLO.

2. OLO sada

OLO sada je elektronický prístupový systém pre pracovníkov OLO (pokiaľ nie je spoločný prístup s obyvateľmi predmetného stanovišťa).

3. ISpON

ISpON je informačný systém na označovanie neporiadku vo forme panelu umiestneného hneď pri vstupe do kontajnerového stanovišťa s dvomi tváričkami – usmiatou a zamračenou, ktoré majú namiesto nosov gombíky. Obyvatelia môžu sami prispieť k udržiavaniu čistoty v kontajnerovom stanovišti jednoduchým kontrolovaním a nahlasovaním jeho stavu. Ak je v stanovišti čisto, stlačia obyvatelia zelený gombík na usmiatej tváričke. Ak je v stanovišti nájdu uložený nadrozmerný a objemný odpad, napr. koberec, kusy nábytku atď. stlačia gombík na zamračenej tváričke. Poverená osoba následne môže na základe zaznamenaných údajov v systéme zistiť, ktorý obyvateľ je jeho pôvodcom a požadovať nápravu.

zdroj: http://www.bezpecnebyvanie.sk/supiny/

4. fotovoltaika

Fotovoltaika je systém solárnych panelov zabezpečujúcich zdroj elektrickej energie.

5. bezpečnostné tlačidlo

Bezpečnostné tlačidlo może byť súčasťou skrinky riadiacej elektroniky stojiska. Pokiaľ sme ostali zatvorení v kontajnerovom stanovišti, otvoríme si pomocou tohto tlačidla.

6. infotabula pri vstupe do kontajnerového stanovišťa

Infotabula slúži na označenie kontajnerového stanovišťa s informáciou o jeho správcovi (adresa a kontaktné údaje).

7. infotabule v interiéri stanovišťa

Infotabule v interiéri stanovišťa s vysvetlením k jednotlivým nádobám, či priestorom slúžia pre lepšiu organizáciu v jeho interiéri.

8. polica na výmenu vecí z domácnosti

Na tieto police môžme odložiť veci, ktoré už majiteľ nepoužíva a ktoré by sa mohli hodiť niekomu inému. Môžu to byť napr. knihy, funkčné elektrospotrebiče, zánovný riad, zachovalé hračky a pod.

9. ochranné kovové zábrany

Kovové zábrany sú umiestnené pred vstupom a pri stenách v interiéri kontajnerového stanovišťa, aby sa zabránilo poškodeniu stien stojiska pri manipulácii so smetnými nádobami.

10. olejtéka

Olejtéka je zberná skrinka na použitý kuchynský olej, do ktorej môžu obyvatelia odkladať nádoby s použitým olejom. Poverená osoba následne odvezie zhromaždený olej z kontajnerového stojiska do zberného dvora danej mestskej časti, prípadne na najbližšiu benzínovú pumpu, ktorá zbiera kuchynský olej. Je zakázané vylievať použitý olej do toalety alebo do kuchynskej výlevky z dôvodu upchávania kanalizačného potrubia, ktorého prečistenie stojí dom nemalé finančné prostriedky.

zdroj: http://www.bezpecnebyvanie.sk/category/projekt/olejteka-zber-oleja/

VYBAVENIE KONTAJNEROVÉHO STANOVIŠŤA

vstup do kontajnerového stanovišťa je vybavený:
1. informáciou o vlastníkovi kontajnerového stanovišťa
2. elektronickým zámkom
3. kovovou zábranou, ktorá chráni pred poškodením stien a bránu stanovišťa pri manipulácii so smetnými nádobami

info tabuľka kontajnerového stanovišťa na Martinčekovej ulici 3-5

mechanické uzamykanie kontajnerového stanovišťa
(zámok bol často vylamovaný a upchávaný, preto bol nahradený elektronickým zámkom DEK - napravo)

elektronický systém APS, umožňujúci vstup do stojiska obyvateľom aj spoločnosti OLO

skrinka s elektrinou s bezpečnostným tlačidlom na otváranie dverí z vnútra kontajnerového stanovišťa

elektronický prístupový systém pre OLO

kontajnerové stanovište je okrem smetných nádob nádob vybavené aj osvetlením, informačnými tabuľami v tvare bublín a ochrannými kovovými zábranami pri stenách a olejtéke (pokiaľ má olejtéka horizontálny tvar zábrany netreba)

výmenný regál - polica na výmenu vecí z domácnosti

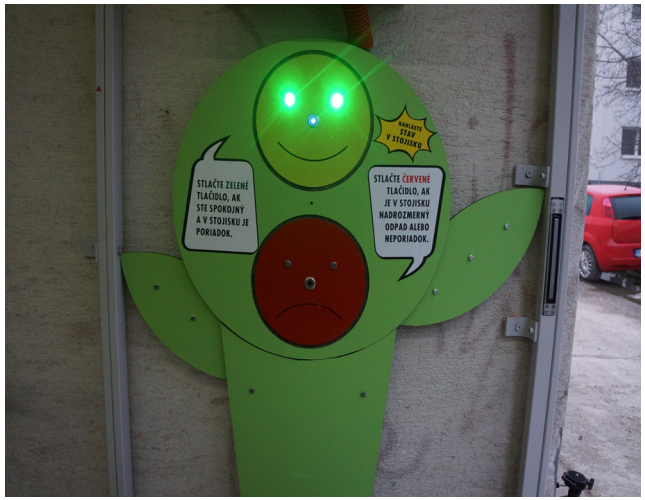

systém ISpON

olejtéka na zber použitého oleja s informačným panelom

použitý olej z olejtéky vynáša správca stojiska

kontajnerové stanovište s kompostérom (naľavo)

09.3 TYPY ZBERNÝCH NÁDOB

Typológia zberných nádob sa odvíja od druhu odpadu, na ktorý sú určené. Separovanie odpadu je povinné a dané ZÁKONOM O ODPADOCH Č. 79/2015 Z.Z.

Na základe ZÁKONA O ODPADOCH Č. 79/2015 Z.Z. je občan povinný triediť odpad a obec je povinná vytvoriť podmienky vhodným spôsobom.

a) Zberné nádoby v INTERIÉRI kontajnerového stojišťa

ČIERNY ALEBO KOVOVÝ KONTAJNER
/KOMUNÁLNY ODPAD/

odpad po roztriedení „zvyškový“ a biologicky rozložiteľný kuchynský odpad

biologický odpad z údržby zelene, objemný odpad (na zberný dvor), horúci popol, horľavý a výbušný odpad, kamene, zemina, stavebný odpad, uhynuté zvieratá, odpad, ktorý by svojim zložením ohrozil zdravie zamestnancov zberovej spoločnosti

MODRÝ KONTAJNER
/PAPIER/

noviny, časopisy, knihy, zošity, lepenka, kancelársky papier (aj skartovaný), reklamné letáky, kartón, papierové tašky

mokrý, mastný alebo znečistený papier, samoprepisovací a voskovaný papier, použité plienky a hygienické potreby, tetrapak, alobal

ŽLTÝ KONTAJNER
/PLAST, KOV A KOMPOZITNÉ MATERIÁLY/

neznečistené plastové fľaše od nápojov (stlačené), fólie, plastové obaly z kozmetiky a domácnosti, tetrapak, plastové tašky a vrecká, tégliky od jogurtov, hliníkové plechovky, konzervy

plasty znečistené chemickými látkami a zvyškami jedál, biologickým odpadom, olejmi (okrem jedlých)

V Bratislave prenájom smetných nádob ako aj zvoz odpadu zabezpečuje spoločnosť OLO s.r.o.

b) Zberné nádoby v EXTERIÉRI kontajnerového stojišťa

ZELENÝ KONTAJNER, ZVON *
/ SKLO/

neznečistené sklenené fľaše, sklenené obaly z nápojov a potravín, sklenené črepy

KOMPOSTÉR
/BIOODPAD/

kvety, štiepky, piliny, pokosená tráva, malé kusy konárov, lístie, odpad z ovocia a zeleniny, burina, káva, čaj, škrupiny vajec, papierové obrúsky

KONTAJNER NA TEXTIL
/CHARITA, SECOND HAND/

nepotrebné, ale kompletné a nepoškodené oblečenie, obuv, bytový texil, hračky v dobrom stave

---

keramika a porcelán, zrkadlá, drôtené a lepené sklo, vrstvené bezpečnostné sklo, horniny, tabuľové sklo (patrí do zberného dvora), technické sklo, sklo s obsahom chemických látok

* Na odvoz skla je potrebné iné vozidlo ako na ostatný odpad. Vzhľadom na to, že zvony sú objemnejšie než bežný kontajner, je možné odviezť väčšie množstva skla v dlhších časových intervaloch. Ich používanie je efektívnejšie.

odpady z domácností živočíšneho pôvodu, mliečne a mäsové výrobky, odpad z exotického ovocia

špinavý, výrazne poškodený, nepoužiteľný textil, obuv a hračky

09.4 TECHNICKÉ PARAMETRE ZBERNÝCH NÁDOB

KOVOVÝ KONTAJNER NA ODPAD ŽIAROVO ZINKOVANÝ

objem (L): 1100
hmotnosť (kg): 110-135 (podľa prevedenia)
nosnosť (kg): max. 440
materiál: žiarovo zinkovaný plech
hrúbka plechu: od 1 do 3 mm

využitie: základná nádoba pre zmesový komunálny odpad

Podľa VZN 06/2020 **O nakladaní s komunálnymi odpadmi a drobnými stavebnými odpadmi,** HM SR Bratislava po obdržaní požiadavky od správcu nehnuteľnosti zabezpečí žiadateľovi dodanie potrebného množstva kontajnerov.

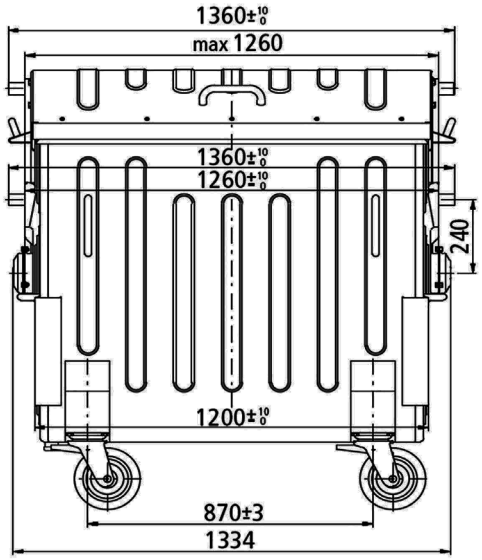

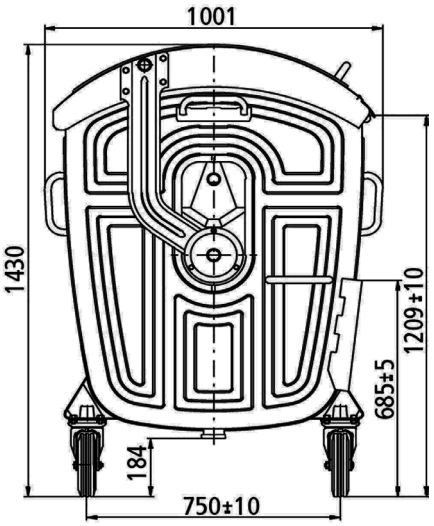

zdroj: OLO s.r.o

PLASTOVÝ KONTAJNER NA ODPAD TYP TD 1100L DIN SL R

objem (L): 1100
hmotnosť (kg): cca. 60
nosnosť (kg): max. 510
materiál: HDPE, UV-stabilizovaný
kolieska: 4 gumené kolieska Ø 200m, s možnosťou stopnutia
veko / hlavná časť: 2 ložiská pre veko, 2 bočné rúčky; Ø 25 mm (vymeniteľné)

využitie: nádoba v rôznych farebných prevedeniach využívaná pre triedený odpad

Rozmer uzavretého **1100 l kontajnera je pri otvorení** veka: **1,4 m x 1,4 m**. Z uvedeného dôvodu je potrebné umiestňovať kontajnery **vo vzdialenosti 0,3 m od steny** a medzi jednotlivými kontajnermi je potrebné zachovať vzdialenosť **0,15 - 0,30 m.**

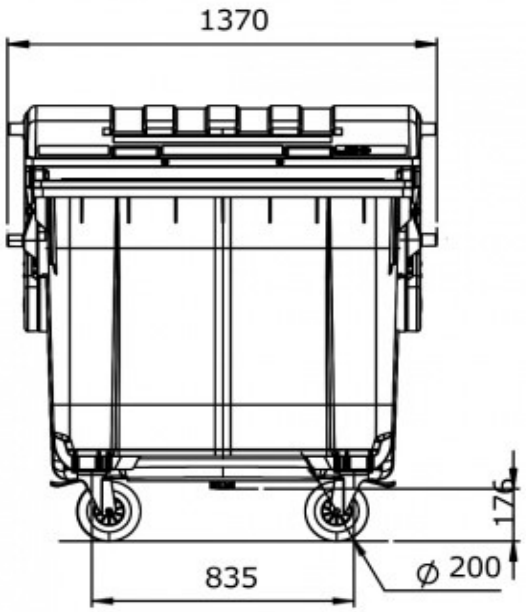

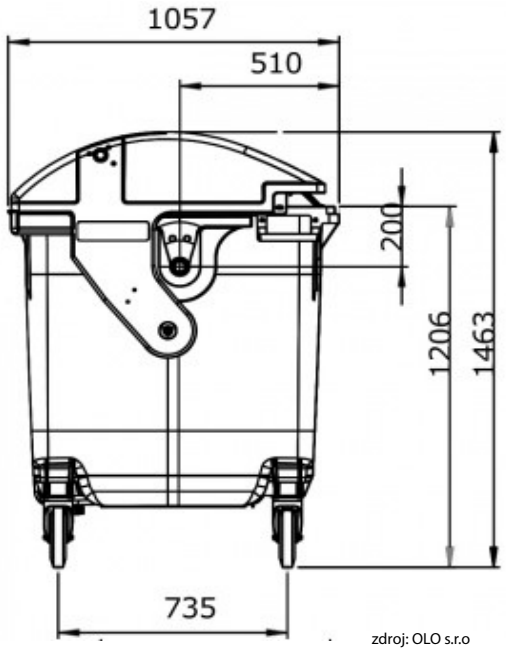

zdroj: OLO s.r.o

PLASTOVÝ KONTAJNER NA ODPAD TYP TD 240L DIN SL R

objem (L): 240
hmotnosť (kg): cca. 13
nosnosť (kg): max. 110
materiál: HDPE, UV-stabilizovaný
kolieska: 2 gumené kolieska Ø 200 mm, os z nehrdzavejúcej ocele
veko / hlavná časť: 2 pánty, veko s rúčkou, súvislá rúčka: Ø 27 mm

využitie: nádoba v rôznych farebných prevedeniach využívaná pre triedený odpad

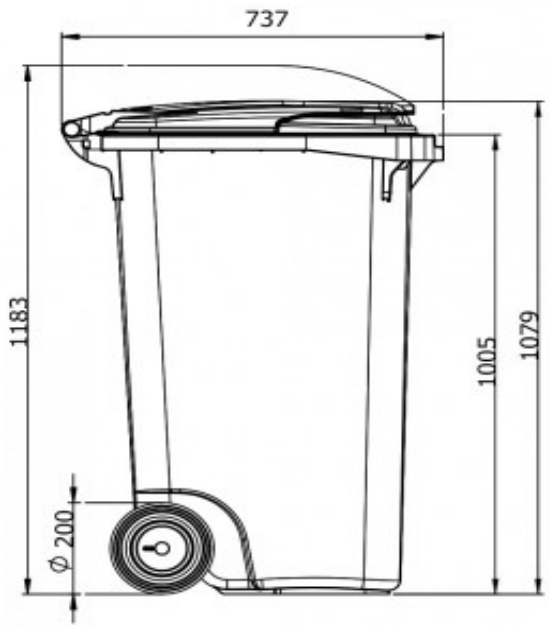

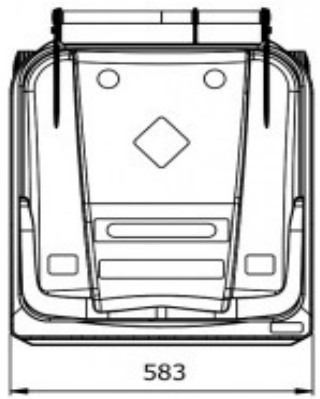

zdroj: OLO s.r.o

PLASTOVÝ KONTAJNER NA ODPAD TYP TD 120L DIN SL

objem (L): 120
hmotnosť (kg): cca. 9
nosnosť (kg): max. 60
materiál: HDPE, UV-stabilizovaný
kolieska: 2 gumené kolieska Ø 200 mm, os z nehrdzavejúcej ocele
veko / hlavná časť: 2 pánty, veko s rúčkou, súvislá rúčka: cca. Ø 26 mm

využitie: nádoba v rôznych farebných prevedeniach využívaná pre triedený odpad

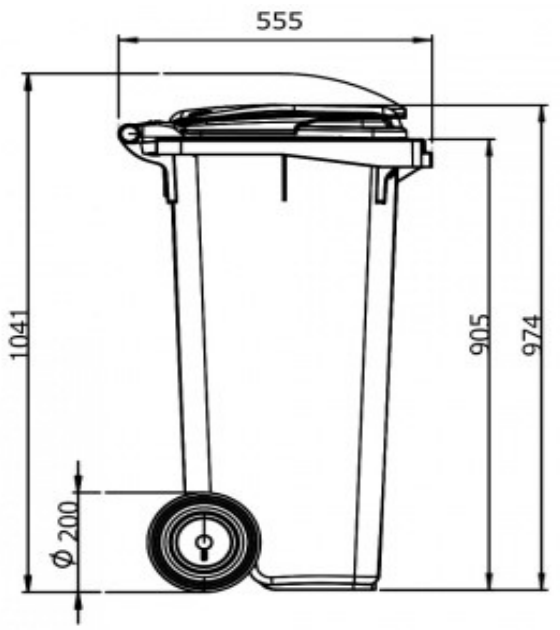

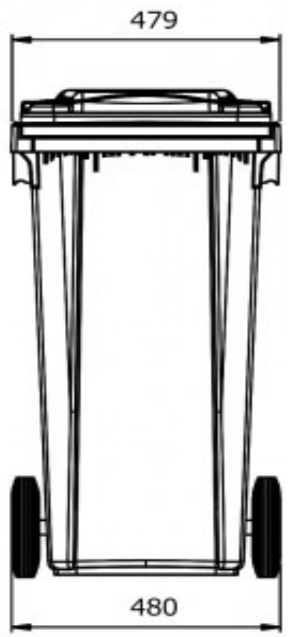

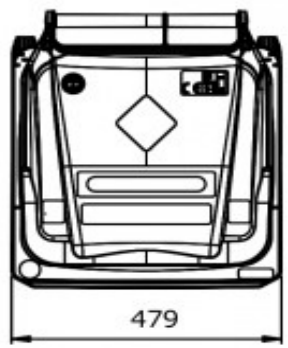

zdroj: OLO s.r.o

objem 1800 l

SKLOLAMINÁTOVÝ ZVON SO SPODNÝM VYPRÁZDŇOVANÍM *

objem (L): 1800
dĺžka (mm) : 1400
šírka (mm) : 1100
výška (mm) : 1658

využitie: nádoba pre zber na sklený odpad

* Vzhľadom na to, že zvony sú objemnejšie než bežný kontajner, je možné odviezť väčšie množstva skla v dlhších časových intervaloch. Ich používanie je efektívnejšie.

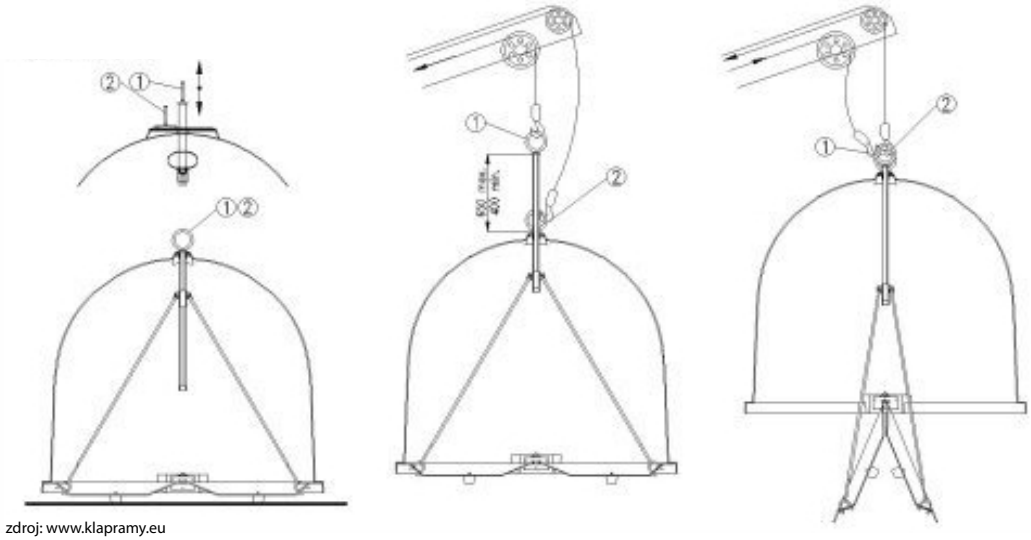

zdroj: www.klapramy.eu
vyprázdňovanie zvona

umiestnenie zvonu/nádoby na sklo pri kontajnerovom stanovišti
Kadnárova ulica

KONTAJNER NA TEXTIL *

objem (m^3): 2,5
dĺžka (mm) : 1210
šírka (mm) : 1010
výška (mm) : 2200
materiál: zinkovaná konštrukcia vyplnená pozinkovanými plechmi s povrchovou úpravou

využitie: nádoba na textil

* alebo kontajner s iným typom zberu, napr. na elektrodpad, zásady pre jeho umiestnenie sú však totožné

kontajner na textil je vhodne umiestnený spolu s ostatnými zbernými nádobami
Ulica na Revíne

nádoba na textil na chodníku a v zákrute zneprehľadňuje premávku, kontajnery nesmú byť bariérou na komunikáciách (cesty, chodníky)
Klenova ulica

nevhodné situovanie kontajnera vo verejnom priestranstve kostola, zberné nádoby "nevystavujeme", hľadáme menej exponované lokality
Klenova ulica

KOMPOSTÉR JRK SMART

objem (L): od 345 do 1100 litrov
priemer (mm): od 79 do 129 cm
výška (mm): od 87 do 130 cm

využitie: nádoba pre zber a spracovanie biologicky rozložiteľného odpadu

* predstavený model je ilustračný, veľkosti kompostérov sú rôzne

kompostérom prospieva lokalita v tieni pod stromami, zeminu z kompostérov využívajú obyvatelia vo vedľajšom záhone na pestovanie ovocia a zeleniny

iný typ kompostérov

tri v jednom: kompostér SUBPOD môže fungovať ako nádoba na biodpad, ako mobiliár na sedenie a môže byť súčasťou záhona

Viac info o kompostovaní na: https://bratislava.sk/sk/komunitne-kompostovanie, www.olo.sk

PR'KLADY UMIESTNENIA KOMPOSTÉROV SO ZÁSTENOU

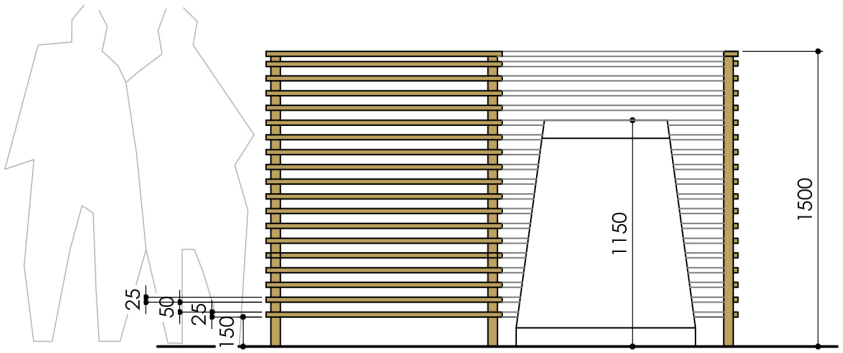

osadenie kompostéra so zástenami z dreveného latovania alebo ťahokovu (pohľad bočný)

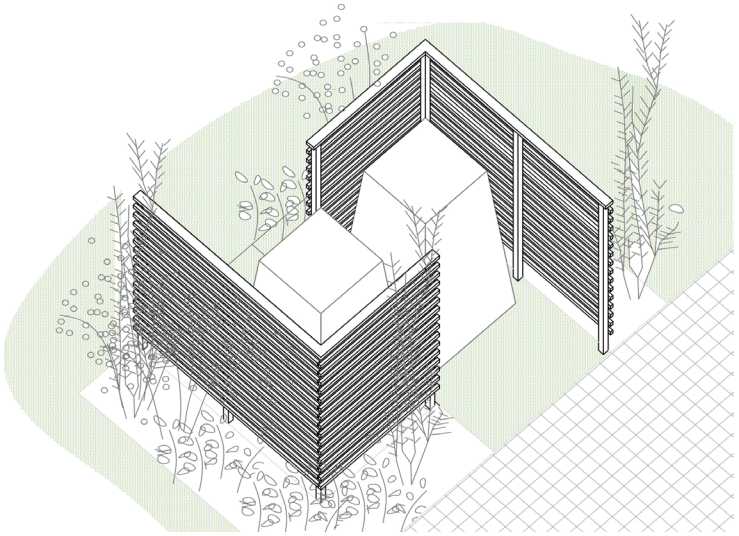

u zásten je vysadený vegetačný pás (popínavé rastliny, kry)

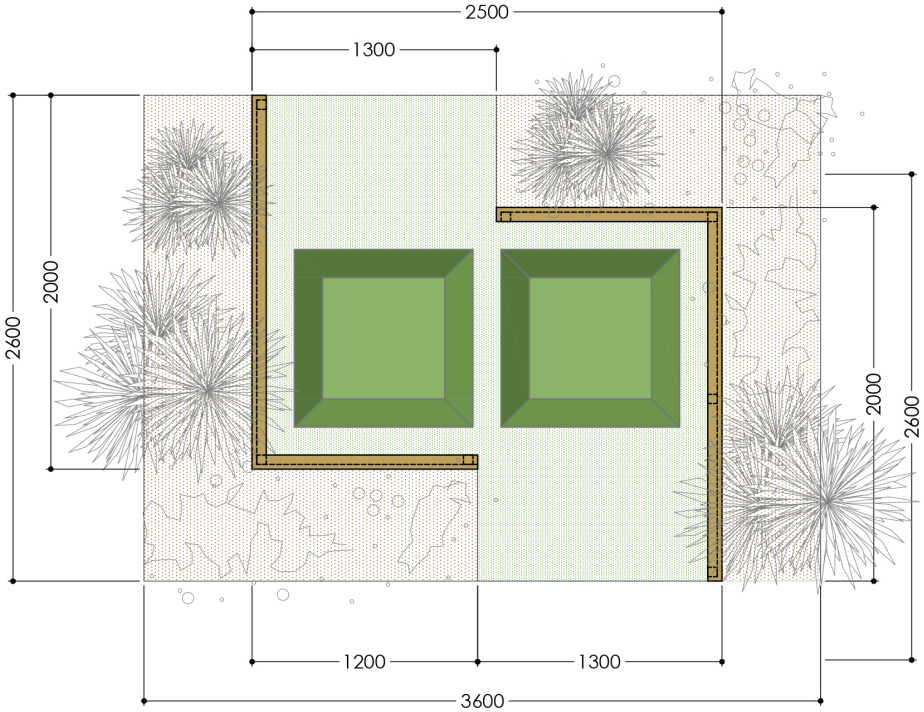

dva kompostéry so zástenami a vegetáciou (pôdorys)

kompostér umiestňujeme:

- tak, aby nevytváral prekážku na komunikácii,
- v dostupnej vzdialenosti pre užívateľov
- mimo priameho slnečného žiarenia,
- mimo ochranného pásma vodného zdroja a záplavového územia
- mimo ihrísk a športovísk.

Bytové domy majú možnosť riešiť nakladanie **s bioodpadom zo záhrad a zelene (nie z kuchyne)**. **Správca nehnuteľnosti môže podať žiadosť na Oddelenie miestnych daní, poplatkov a licencií Magistrátu a požiadať o kompostér.**

K žiadosti je potrebné priložiť list vlastníctva, prípadne súhlas vlastníka pozemku. Náklady na kompostér sú hradené z miestneho poplatku za komunálne odpady a drobné stavebné odpady. Distribúciu kompostérov zabezpečuje spoločnosť OLO (VZN 4/2016).

VARIANTY UMIESTNENIA KOMPOSTÉROV

var. 1

TRÁVNIK

VSTUP

ZÁSTENA
materiály:
a) drevené latovanie alebo
b) ťahokov

KOMPOSTÉR

VEGETAČNÝ PÁS ZELENE
kry, trávy, popínavé rastliny
napr.
Cornus florida
Miscanthus sinensis
Hedera helix (brečtan)
Parthenocissus quinqeufolia
(pavinič)

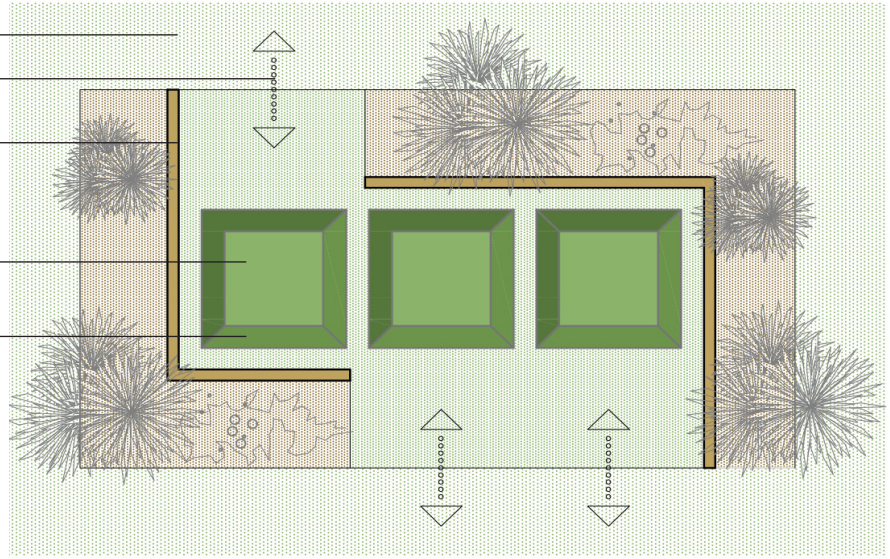

príklad umiestnenia troch kompostérov s dvoma zástenami (pôdorys)

var. 2

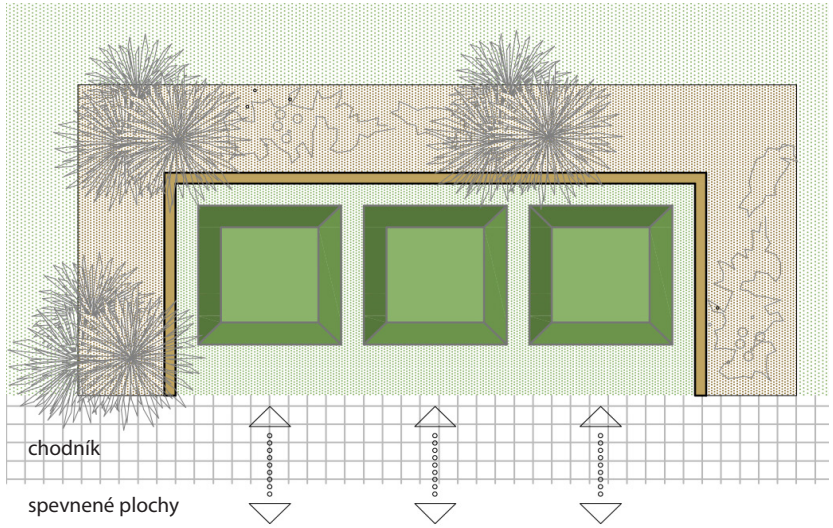

príklad umiestnenia troch kompostérov s jednou zástenou (pôdorys)

var. 3

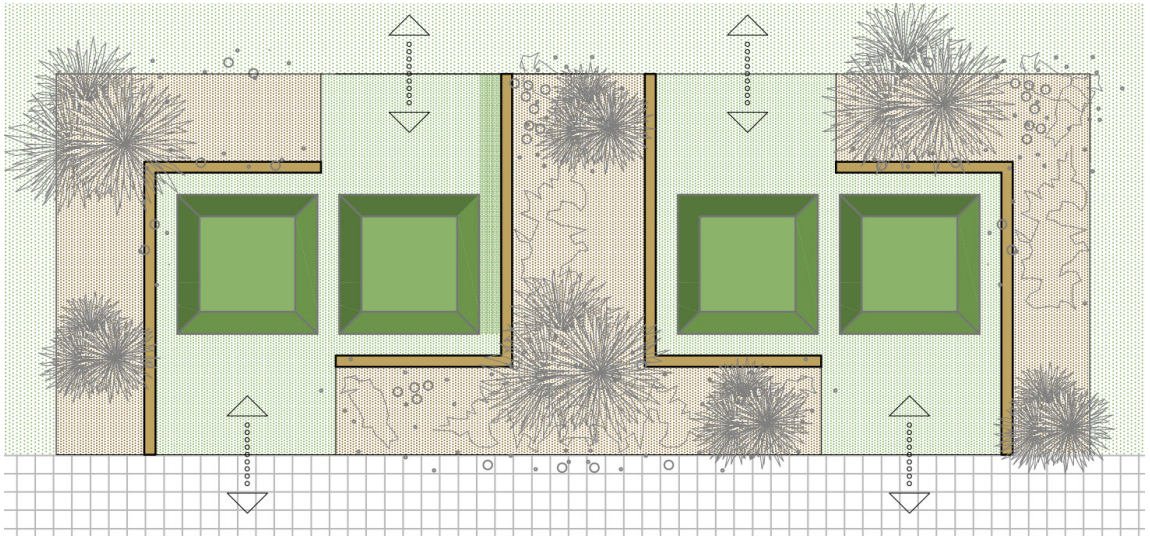

príklad umiestnenia štyroch kompostérov so štyrmi zástenami (pôdorys)

var. 4

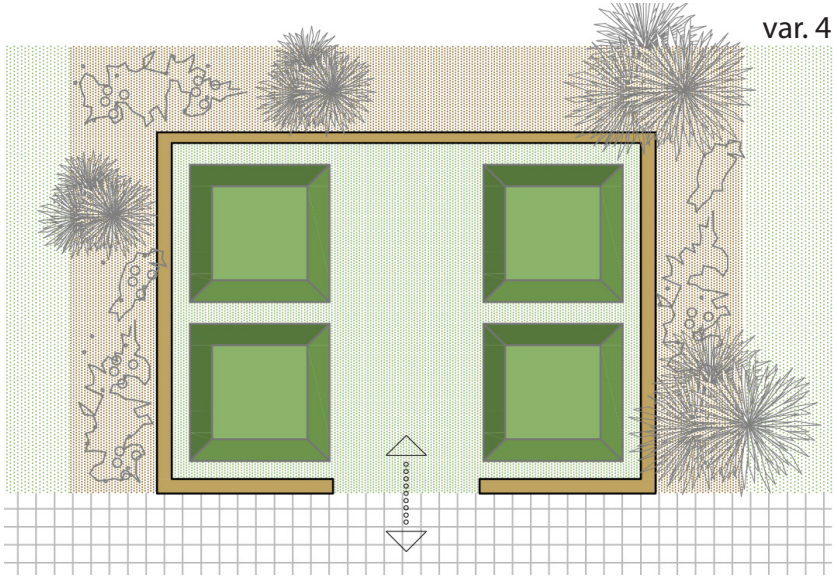

príklad umiestnenia štyroch kompostérov s jednou zástenou (pôdorys)

10. VEGETAČNÉ PRVKY

Pri stavbe kontajnerových stanovíšť je nutné postupovať v zmysle VZN č. 5/2018 Všeobecne záväzného nariadenia o starostlivosti o verejnú zeleň a ochrane drevín, ktoré je súčasťou verejnej zelene na území HMSR Bratislavy § 4 (5) tak, aby nedošlo ani k poškodeniu okolitej zelene.

Okrem **VZN č. 5/2018** treba prihliadať aj na **Akčný plán adaptácie na zmenu klímy hlavného mesta SR Bratislavy**, ktorým sa mesto zaviazalo zmierňovať nepriaznivé vplyvy zmeny klímy ako napr. zvýšený počet extrémne horúcich dní, veterné smršte, lokálne povodne, sucho. Jedným z opatrení akčného plánu je zvyšovanie podielu zelených plôch a využívanie alternatívnych druhov zelene (vertikálna a popínavá zeleň, vegetačné strechy).

Kovové povrchy stanovišťa sa v lete rýchlo rozhorúčia a zvyšujú tak teplotu vo vnútri stanovišťa aj vo svojom okolí. Zeleň, ktorá je jeho súčasťou, tieto teploty zmierňuje.

kontajnerové stanovište s vysadenými popínavými rastlinami
Ulica Mestská

Okrem toho zachytáva zrážkovú vodu, zadržiava vodu v území, znižuje teplotu, tlmí hluk, zvyšuje kvalitu ovzdušia, prispieva k biodiverzite a celkovo zlepšuje životné prostredie v urbanizovanom prostredí.

10.1 VÝSADBA RASTLÍN PRI KONTAJNEROVOM STANOVIŠTI

Podľa daných podmienok vyplývajúce z umiestnenia stanovišťa navrhneme druhy rastlín, ktoré by bolo možné použiť na zvolený typ stanovišťa.

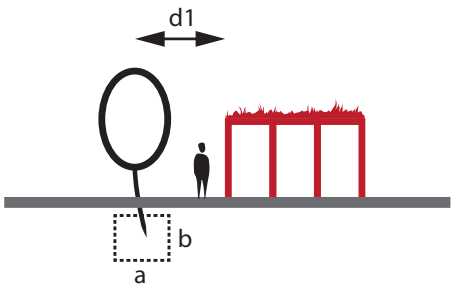

priestorové požiadavky na výsadbu

Pri výsadbe je dôležité zabezpečiť minimálnu potrebnú výsadbovú vzdialenosť rastliny od kontajnerového stanovišťa a dostatočný priestor na jej koreňový bal;

- popínavé rastliny sadíme 15 cm - 20 cm od steny stojiska
- kry sadíme vo vzdialenosti min. 50 cm
- stromy sadíme v min. vzdialenosti 1,5 m (menšie stromy) - 2 m (väčšie stromy)
- šírka a hĺbka jamy pre koreňový bal sa najčastejšie pohybuje okolo 50 cm, rozmery prispôsobujeme podľa veľkosti rastliny).

Ideálne je navrhnúť **závlahu,** prípadne zvod dažďovej vody do tzv. "zasakovacej jamy", používať materiály, ktoré by prepúšťali vodu a tým ju viazali na dané stanovište (neodvádzať ju do kanalizácie).

10.2 PRÍKLADY RASTLÍN VHODNÝCH NA VÝSADBU KU KONTAJNEROVÉMU STANOVIŠTI

Vzhľadom na umiestnenie kontajnerového stanovišťa vo verejnom priestore mesta a na priestorové nároky stromov, sadíme do vzdialenosti 2 m skôr menšie druhy stromov, vhodné sú napríklad:

vysvetlivky:

○ slnečné stanovisko ◐ polotieň ○ suchá pôda ◐ mierne vlhká pôda

Stromy

rôzne kultivary ozdobných čerešní a sliviek (Prunus speciosa)	○	◐	○	◐
Hruška Calleryova Chanticleer (Pyrus calleryana "Chanticleer")	○		○	◐
Javor Bürgerov (Acer Buergerianum)	○	◐	○	◐
Lieska obyčajná (Corylus avellana)	○	◐	○	◐
Sumach pálkový (Rhus typhina)	○		○	◐

Kry

a) menšie kry do 1,5 m

Kalina Burkwoodova (Viburnum burkwoodii) - vždyzelená	○	◐	○	◐
Perovskia hybridná (Perovskia atriplicifolia)	○		○	
Arónia čiernoplodá (Aronia melanocarpa)	○	◐		◐
Vavrínovec lekársky (Prunus laurocerasus) - vždyzelený	○	◐	○	◐

b) vzrastlé kry nad 1,5 m

Budleja dávidova (Buddleja davidii)	○		○	
Ibištek sýrsky (Hibiscus siriacus)	○	◐	○	◐
Muchovník hladký (Amelanchier leavis)	○	◐	○	◐
Drieň biely "Ivory" (Cornus alba "Ivory")	○	◐	○	◐
Orgován obyčajný (Syringa vulgaris)	○	◐	○	◐

Popínavé rastliny

samopopínavé rastliny - výsadba k múru:

Brečtan popínavý (Hedera helix) - vždyzelený	○	◐	○	◐
Bršlen Fortuneov (Euonymus fortunei) - vždyzelený	○	◐	○	◐
Hortenzia popínavá (Hydrangea petiolaris)	○	◐	○	◐
Pavinič trojlaločný (Parthenocissus tricuspidata)	○		○	
Trúbkovec krížený (Campsis × tagliabuana)	○		○	◐

b) úponkaté - výsadba k pletivu:

rôzne kultivary plamienkov (Clematis sp.)	○	◐	○	◐
Vinič hroznorodý (Vitis vinifera)	○	◐	○	◐

c) ovíjavé - výsadba ku kovovej konštrukcii:

Zimolez ovíjivý (Lonicera periclymenum)	○	◐	○	◐
Vistéria kvetnatá (Wisteria floribunda)*	○	◐	○	◐

* z dôvodu bujného rastu sa odporúča na solitérne umiestnené stanovište bez inej vzrastlej zelene

10.3 VEGETAČNÉ STRECHY

Okrem výsadby môžme zvýšiť podiel zelených plôch aj vybudovaním vegetačnej strechy. Vegetačné strechy zadržiavajú vodu, znižujú prašnosť a pozitívne ovplyvňujú mikroklímu a životné prostredie. Sú nielen ekologické, ale aj estetické a vizuálne zaujímavé aj pri pohľade z vyšších poschodí bytového domu. Podľa typu údržby delíme zelené strechy na extenzívne a intenzívne.

a) extenzívna vegetačná strecha

vhodné umiestnenie: slnečné stanovisko

charakteristika: suchomilné rastliny, rozrastajúce sa do šírky, ktoré znesú extrémne podmienky, striedanie tepla, sucha a mrazu - rôzne druhy tráv a rozchodníkov , napr. *Sedum acre, Sedum spurium, Sedum sexangulare*

špecifiká: výrazné vizuálne zmeny počas roka, ktoré sú spôsobené prispôsobením sa rastlín daným podmienkam (napr. extrémne teplo a sucho)

technické požiadavky: hrúbka substrátu od 5 - 25 cm s celkovým zaťažením od 60 - 300 kg/m^2

údržba: **nenáročná,** netreba pravidelne zavlažovať ani hnojiť, len raz za rok pokosiť a eventuálne preplieť od burín a náletov

b) intenzívna vegetačná strecha

vhodné umiestnenie: slnečné stanovisko, polotieň, tieň

charakteristika: pobytová stecha s pochôdznymi plochami vysadená z bylín, trvaliek, krov a menších stromov

technické požiadavky: hrúbka substrátu je od 25 cm a zaťaženie sa tu pohybuje až do 1 000 kg/m^2, čo si vyžaduje konštrukčnú predprípravu

údržba: **intenzívna** - zavlažovanie, kosenie, hnojenie podľa typu výsadby

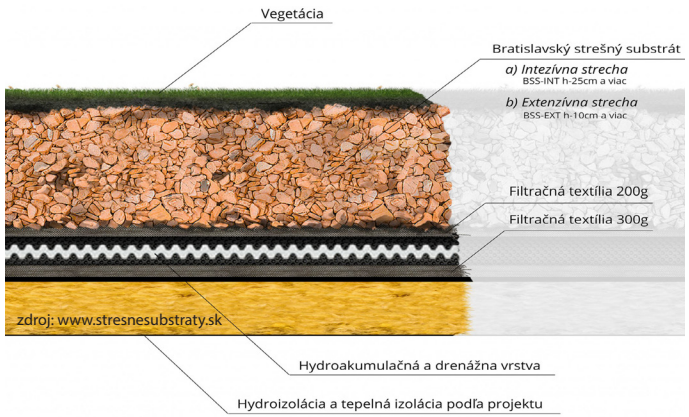

substrát pre vegetačnú suchomilnú strechu na báze lávy, tehlovej drte a iných komponentov

extenzívna vegetačná strecha

prechodný stav extenzívnej vegetačnej strechy v odbdobí extremného sucha

intenzívna vegetačná strecha

vegetačná stecha na dome seniorov HMSR BA - Archa,
projekt "Bratislava zelenaj sa"
Ulica Rozvodná

PRÍKLADY VEGETAČNÝCH STRIECH A VEGETAČNÝCH STIEN DROBNÝCH STAVIEB

kontajnerové stanovište s extenzívnou vegetačnou strechou
Ulica Budyšínska / Tehelná, Bratislava

prístrešok na smetné nádoby a bicykle s vegetačnou strechou
Friebourg, Nemecko

prístrešok na bicykle so "zelenými stenami" z popínavých rastlín
Almelo, Holandsko

kontajnerové stanovište s extenzívnou vegetačnou strechou
Ľudové námestie, Bratislava

prístrešok pre bicykle s extenzívnou vegetačnou strechou a hmyzím hotelom
Essex, Veľá Británia

prístrešok na smetné nádoby s vegetačnou extenzívnou strechou a hmyzím hotelom
Essex, Veľká Británia

11. PODPORNÝ SYSTÉM MESTA

11.1 PORADENSTVO

Pre obnovu bytových domov a priľahlého okolia je možné využiť bezplatné konzultačné poradentsvo v rámci projektu **EPOurban**. Viac informácií je k dispozícii na stránke: **http://www.bratislava.sk/projekt-epourban/d-11039301**

11.2 FINANČNÁ PODPORA

a) HM SR Bratislavy

V súvislosti s projektom "Bratislava sa pripravuje na zmenu klímy", je možné využiť finančný príspevok grantového programu na podporu malých projektov udržateľného hospodárenia so zrážkovou vodou v hlavnom meste SR Bratislave, teda aj na **vybudovanie vegetačnej strechy,** viac informácií na:
https://www.bratislava.sk/sk/financny-prispevok-na-hospodarenie-so-zrazkovou-vodou

b) mestskej časti

Niektoré mestské časti poskytujú dotáciu pre vybudovanie a rekonštrukciu kontajnerového stanovišťa. Viac informácií získate na úrade danej mestskej časti.

kontajnerové stanovište s intenzívnou vegetačnou strechou
ocenený návrh v architektonickej súťaži "Kontajnerové stojisko pre Bratislavu",
autori: Ing. arch Branislav Lackovič, Ing. arch Emanuel Zatlukaj

ATIVNE RIES
ALT
RIEŠENIA AL

ENIA
ERNATÍVNE
LTERNATÍVN
RIEŠENIA

12. ALTERNATÍVNE RIEŠENIA

V lokalite s obmedzenými priestorovými možnosťami, napr. v širšom centre s blokovou zástavbou a pod. alebo v prípade, keď je stavba kontajnerového stojišťa neefektívna vzhľadom na jej charakter sa najčatejšie stretávame s dvoma spôsobmi riešenia: voľne stojacich nádob menšieho počtu / objemu alebo formou polopodzemných kontajnerov. Nie vždy je však možné polopodzemné kontajnery zrealizovať.

U voľne stojacich nádob vo verejnom priestore sa často stretávame s neporiadkom a znečistením v ich bezprostrednej blízkosti. V závislosti od charakteru miesta je lepšie aj tie uzatvárať do zásten, prístreškov, uzamykateľných boxov (odporúčané) a umiestňovať ich tak, aby neboli prekážkou vo verejnom priestore. Min. priechodná šírka komunikácie je 1,5 m, optimálna 2,25 m.

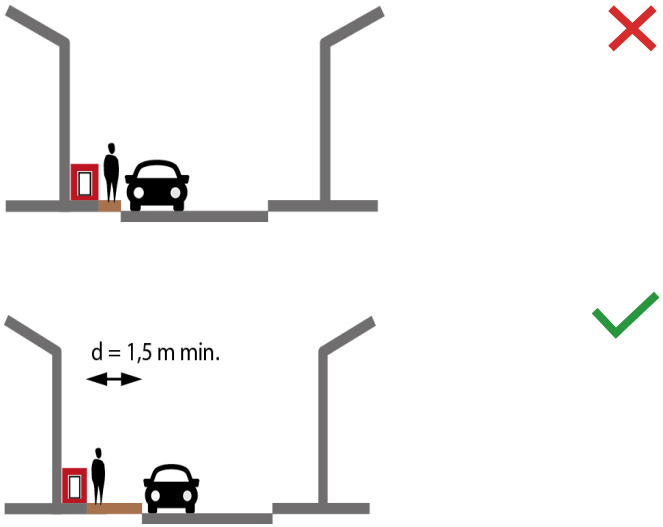

šírka chodníka po umiestnení zbernej nádoby

min. priechodná šírka chodníka pre chodca je 1,5 m

voľne stojace zberné nádoby bez prístrešku
Hálkova ulica

box "Gerhardt Braun" s posuvnými dverami pre menší počet zberných nádob

zberné nádoby možu byť aj "neviditeľné" vďaka výsuvnému systému geokontajnera Model GT-3

zástena pre smetné nádoby

"otvorené" kontajnerové stanovište

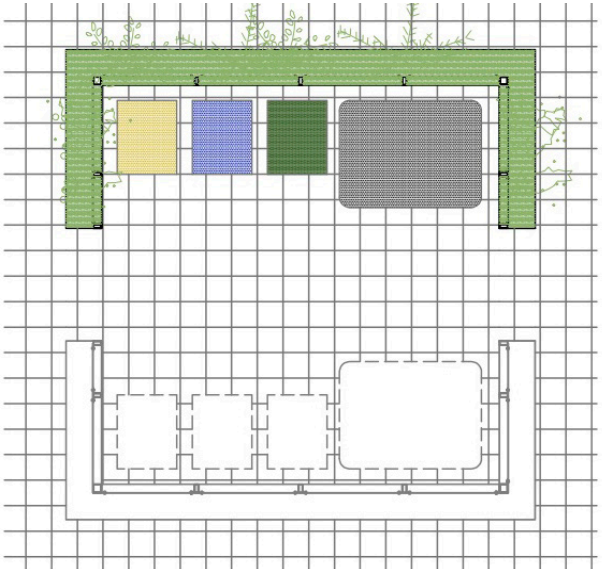

príklad spôsobu použitia zásten/y (pôdorys)

spôsob použitia zásten/y (pohľad bočný)

12.1 POLOPODZEMNÉ KONTAJNERY

Polopodzemné kontajnery (skratka PPK) vo verejnom priestore nášho mesta sú novým prvkom. Rovnako ako aj klasické kontajnerové stanovištia tvoria doplnkovú funkciu k hlavnej funkcii stavby, ktorou je bývanie. Sú príslušenstvom stavby, preto ich budujú vlastníci bytov a nebytových priestorov bytových domov.

Ich jednoznačnou výhodou na rozdiel od klasických kontajnerov alebo kontajnerových stanovíšť je ich **veľká kapacita**. Jeden polozapustený kontajner s objemom 5 m^3 (ca 180 osôb) nahradí 5 - 6 kusov klasických 1100 l kontajnerov. Do nádob je možné osadiť aj senzory merajúcich výšku naplnenosti a tým podporiť efektívne plánovanie zvozovej trasy pre dispečing vývozcu.
Ďalším pozitívom je technické riešenie PPK a osadenie nádoby pod úrovňou terénu so stálou podzemnou teplotou, ktoré bráni voľnému prístupu zvierat a hmyzu, a spomaľuje rozkladné procesy odpadu. Z toho vyplýva, že rovnako ako plocha nad terénom, tak aj plocha pod terénom musí ostať voľná.
Prekážkou v realizácii polopodzemných kontajnerov v zastavaných územiach sú práve **koreňové systémy stromov, inžinierske siete a ich ochranné pásma.**

Je dôležité, aby lokalita umožňovala **prístup a dostatočný manipulačný priestor veľkotonážneho vozidla s hydraulickou rukou,** ktoré zabezpečuje vyprázdňovanie polopodzemných kontajnerov. Prístupová komunikácia musí byť min. 3,8 m široká s min. podjazdnou výškou 4,5 m. Treba však počítať aj priestorovými požiadavkami 11 m x 5 m voľného priestoru na zapätkovanie vozidla pred stanoviskom s polopodzemnými kontajnermi a 6 m voľného manipulačného priestoru od úrovne terénu pre prácu s hydraulickou rukou.
Skúsenosti z rakúskeho Grazu ukazujú, že ich rentabilita začína pri 40 bytoch a vyššie.

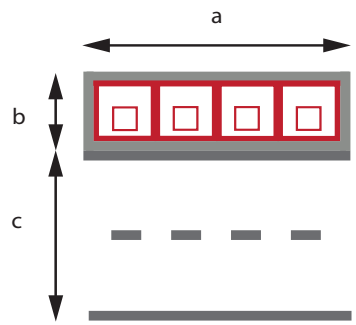

potrebný priestor pre osadenie PPK MOLOK DOMINO GLOBAL

- rozmery 1 ks PPK s objemom 5 m^3: v 1600 x š 1600 x h 1620
- min. spevnená plocha po obvode stanovišťa PPK: 30 - 50 cm
- potrebný manipulačný priestor nad PPK od úrovne terénu do výšky: 6 m
- min. šírka príjazdovej komunikácie: 3,8 m, min. podjazdová výška: 4,5 m
- min. manipulačný priestor pre zapätkovanie vozidla: 11 x 5 m
- min. vzdialenosť od najbližšieho parkovacieho miesta: 1 m

polopodzemné kontajnery MOLOK DOMINO GLOBAL
bytový komplex Zlaté Krídlo, Kadnárova ulica

vyprázdňovanie polopodzemných kontajnerov

VEKO KONTAJNERA (FARBA PODĽA TYPU ODPADU)
HDPE, odolný voči poveternostným podmienkam a UV žiareniu

NOSNÁ OCEĽOVÁ KONŠTRUKCIA VRECA
spojenie hlavného veka a zberového vreca s okom
slúžiacim na zdvih kontajnerov počas vývozu odpadov

TELO NADZEMNEJ ČASTI KONTAJNERA
je materiál odolný voči korózii,
v prípade požiaru neuvoľňuje toxické plyny

ZBEROVÉ VRECE
100% recyklovateľný materiál,
vodeodolný, hygienicky nezávadný

TELO ŠACHTY KONTAJNERA
100% recyklovateľný HDPE, vodotesný,
hygienicky nezávadný a chemicky stály,
v prípade požiaru neuvoľňuje toxické plyny,
doplnený špeciálnymi kotvami proti vztlaku spodnej vody

polopodzemné kontajnery menšieho objemu
Graz, Rakúsko

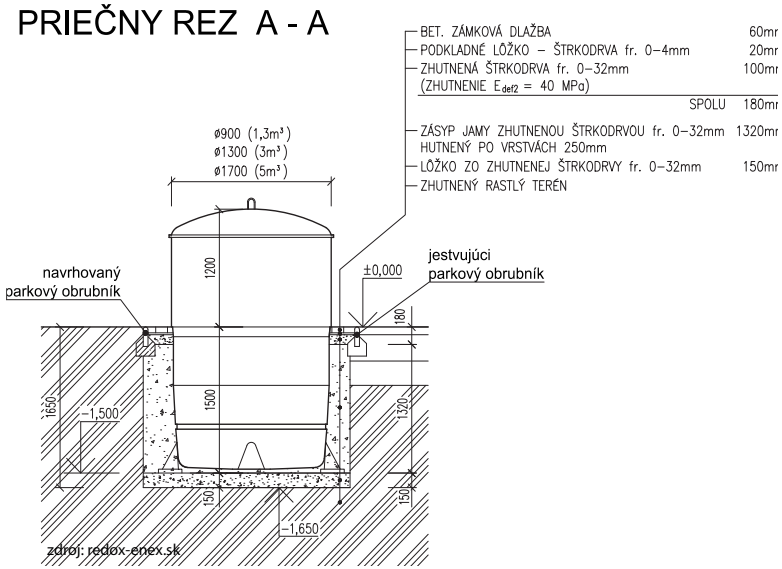

min. rozostup medzi polopodzemnými kontajnermi MOLOK classic je 30 cm

4 ZHRNUTIE ZÁV

HRNUTIE

ZHRNU

ER

ZÁV

ZÁVER

13. POŽIADAVKY NA POVOĽOVANIE

Schválenie umiestnenia kontajnerového stanovišťa (KS), kompostéra alebo polopodzemných kontajnerov (PPK) je možné formou ohlásenia drobnej stavby (do 25 m^2) alebo stavebného povolenia (nad 25 m^2). Podrobné informácie o podmienkach schválenia poskytuje stavebný úrad danej mestskej časti. Pre oba prípady (ohlásenie drobnej stavby, stavebné povolenie) sú však potrebné stanoviská dotknutých orgánov a mať právny vzťah k pozemku (stanovisko vlastníka pozemku).

Pokiaľ je vlastníkom pozemku HM SR Bratislava, je potrebné aby žiadateľ podal žiadosť:

a) o NÁJOM v prípade umiestnenia kontajnerové stanovišťa a kompostéra *, adresovanú na magistrát hlavného mesta na Oddelenie nájmov a majetku

* O súhlas so zriadením komunitného kompostoviska môže požiadať <u>držiteľ biologicky rozložiteľného odpadu z údržby zelene</u>. Vzor žiadosti je zverejnený na webovom sídle hlavného mesta.

b) na ZRIADENIE VECNÉHO BREMENA u polopodzemných kontajnerov*, adresovanú na magistrát hlavného mesta na Oddelenie majetkových vzťahov

* V prípade realizácie polopodzemných kontajnerov (PPK) je bez ohľadu na majetkovo-právne pomery potrebný aj súhlas mesta na použitie PPK.

Žiadosť o súhlas na použitie PPK podáva správca nehnuteľnosti, príp. stavebník na Oddelenie životného prostredia Magistrátu HM SR Bratislavy.

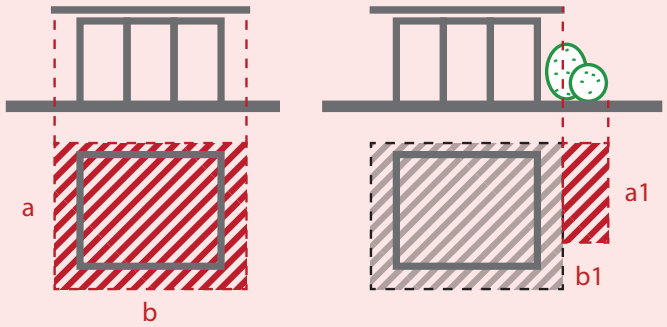

predmet žiadosti o nájom alebo zriadenia vecného bremena

je pozemok ohraničený ortogonálnymi (pravouhlými) priemetmi vonkajšieho líca všetkých zvislých a vodorovných konštrukcií do vodorovnej roviny, príp. aj pozemok verejného priestoru prislúchajúci kontajnerovému stanovišti, potrebný napr. na umiestnenie smetnej nádoby na sklo alebo výsadbu.

13.1 POSTUP NA VYBAVENIE ŽIADOSTI O NÁJOM / VECNÉHO BREMENA

1. žiadosť - v ktorej žiadateľ (Vlastníci bytov a nebytových priestorov bytového domu, názov ulice) v zastúpení spoločenstva vlastníkov bytov a nebytových priestorov alebo inej právnickej osoby alebo fyzickej osoby, s ktorou vlastníci bytov a nebytových priestorov uzatvorili zmluvu o výkone správy (názov správcu alebo obchodné meno, sídlo, peňažný ústav, číslo účtu IBAN, BIC /SWIFT, zmluva o výkone správy) **uvedie predmet žiadosti a kontaktnú osobu s telefónnym číslom, e-mailom a vyššie spomenutými potrebnými informáciami, ktorá bude konať za žiadateľa a ktorá aj bude podpisovať zmluvu.** V prípade osoby zastupujúcej štatutárneho zástupcu pri podpise zmluvy, je potrebné predložiť úradne overené písomné splnomocnenie na tento úkon. Ďalej je do žiadosti potrebné uviesť **adresu a katastrálne územie bytového domu, ktorému bude KS, kompostér alebo PPK slúžiť, identifikáciu pozemku/parcelné číslo, požadovanú výmeru.**

2. snímku zo satelitnej mapy (napr. google maps) - v snímke musí byť zakreslené navrhované umiestnenie KS , kompostéra alebo PPK

3. snímku (kópiu) z katastrálnej mapy - v snímke musí byť presne zakreslené navrhované umiestnenie KS, kompostéra alebo PPK zodpovedajúce jeho rozmerom s rozmermi odstupov od okolitých budov, od hrany komunikácií, plôch zelene, oplotení, zábradlí, prístreškov MHD a pod.

4. dokumentáciu k situovaniu a vizuálu kontajnerového stanovišťa – pôdorys a vizualizácia KS (pohľad čelný, pohľad bočný) alebo kompostéra s navrhovanou výsadbou alebo pôdorys a vizualizácia PPK, technický popis použitých materiálov, farebnosť.

13.2 INDIVIDUÁLNE POSUDZOVANIE

Z dôvodu rôznorodosti mestského prostredia a vzhľadom na rozdielne situácie, vzťahy a podmienky v územiach sú kontajnerové stanovištia, kompostéry a polopodzemné kontajnery v kontexte ich osadenia vo verejnom priestore posudzované individuálne odbornými útvarmi Magistrátu. V prípade, že žiadosť nie je úplná je žiadateľ vyzvaný na doplnenie žiadosti.
V prípade kladných stanovísk k umiestneniu kontajnerového stojiska je vypracovaný materiál vo veci nájmu pozemku a v súlade ust. § 9a ods. 9 písm. c) zákona č. 138/1991 Zbierky o majetku obcí v znení neskorších predpisov a následne predložený na schválenie do zastupiteľstva hlavného mesta SR Bratislavy .

V prípade PPK - po obdržaní súhlasného stanoviska mesta, bude žiadateľ vyzvaný o dodanie geometrického plánu pre výmer jednorazovej odplaty za zriadenie vecného bremena.

13.3 LEHOTY NA VYBAVENIE

Lehota na predloženie návrhu na nájom pozemku a vecné bremeno na rokovanie mestského zastupiteľstva HM SR Bratislavy nie je stanovená. Žiadateľ je však povinný dodržať lehotu na podpísanie zmluvy stanovenú v uznesení mestského zastupiteľstva. V prípade uplynutia lehoty na podpísanie zmluvy zo strany nájomcu, je žiadateľ povinný vo svojej opätovnej žiadosti uviesť dôvod, pre ktorú zmluvu nepodpísal, pretože tento dôvod sa uvádza pri opätovnom predložení návrhu na nájom/vecné bremeno pozemku na rokovanie mestského zastupiteľstva.

13.4 OZNAČENIE A STAROSTLIVOSŤ O KS / KOMPOSTÉR / PPK

Objekt KS /kompostér /PPK musí byť na viditeľnom mieste označený identifikačnými údajmi obsahujúcimi meno alebo názov vlastníka a prevádzkovateľa a kontaktné údaje ako poštová adresa, telefónne číslo a email. Pri zmene týchto údajov je potrebná ich aktualizácia.

Medzi základné povinnosti vyplývajúce z nájomnej zmluvy patrí starostlivosť o čistotu samotného KS /kompostéra /PPK v správe nájomcu, ako aj jeho najbližšieho okolia. Majiteľ /správca je povinný udržiavať KS /kompostér /PPK v dobrom technickom a estetickom stave. Tieto požiadavky budú súčasťou zmluvy o nájme/vecného bremena. V prípade, ak nájomca poruší akúkoľvek povinnosť stanovenú v nájomnej zmluve, je prenajímateľ oprávnený vyzvať nájomcu k splneniu povinnosti v stanovenej lehote. Po márnom uplynutí stanovenej lehoty je prenajímateľ oprávnený uložiť nájomcovi zmluvnú pokutu uvedenú v nájomnej zmluve a to aj opakovane až do splnenia povinnosti nájomcom.

13.5 PRACOVISKÁ PRE POSKYTNUTIE INFORMÁCIÍ A PODANIE ŽIADOSTÍ

Informácie ohľadne kontajnerového stanovišťa a kompostérov

Útvar hlavného architekta HM SR Bratislavy

Laurinská 6, 811 01 Bratislava

https://www.bratislava.sk/sk/hlavna-architektka

architekt@bratislava.sk

jana.hlavova@bratislava.sk

Informácie ohľadne polopodzemných kontajnerov a kompostérov,

pracovisko pre podanie žiadosti o súhlas na použitie PPK

Oddelenie životného prostredia

Magistrát hlavného mesta SR Bratislavy

Primaciálne námestie 1, 814 99 Bratislava

ozp@bratislava.sk

magdalena.krajciova@bratislava.sk

Informácie k nájmu pozemku

a pracovisko pre podanie žiadosti pre nájom

Sekcia správy nehnuteľností – oddelenie nájmov majetku

Magistrát hlavného mesta SR Bratislavy

Primaciálne námestie 1, 814 99 Bratislava

onm@bratislava.sk

Informácie k zriadeniu vecného bremena

a pracovisko pre podanie žiadosti pre vecné bremeno

Sekcia správy nehnuteľností – oddelenie majetkových vzťahov

Magistrát hlavného mesta SR Bratislavy

Primaciálne námestie 1, 814 99 Bratislava

omv@bratislava.sk

14. ZHRNUTIE

1.

AKÝ TYP ZARIADENIA ZREALIZOVAŤ?

Pri výbere zariadenia na odpadky treba okrem zváženia vlastných zdrojov prihliadať aj na podmienky danej lokality a okolitú architektúru (historická / sídlisková / vidiecka).

str. 7

2.

KDE CHCEM ZARIADENIE ZREALIZOVAŤ?

Je to plocha spevnená / nespevnená?
Môžem ísť pod úroveň terénu?
Prekážkou v realizácii zariadenia na odpadky môžu byť inžinierske siete, stromy a ich ochranné pásma.

str. 14-15, 46-47

3.

KTO JE VLASTNÍK POZEMKU?

Ak nie som vlastník pozemku musím si plochu prenajať alebo zriadiť vecné bremeno.

str. 12, 52-53

4.

AKÉ SÚ PRIESTOROVÉ POŽIADAVKY?

Veľkosť zariadenia a s tým spojené výdavky závisia počtu obyvateľov, ktorí odpad vyprodukujú.
Je potrebné prihliadať aj na priestorové požiadavky, ktoré súvisia s prístupom, minimálnou priechodnou šírkou komunikácie a okolitou vegetáciou po umiestnení zariadenia na odpadky.

str. 14-19, 26-34, 44-47

5.

AKÚ ZVOLIŤ FARBU A MATERIÁL?

Materiály majú byť kvalitné (nerez, corten oceľ, drevo..). Farebnosť má vyplynúť z konštrukčných možností a farebných daností použitých materiálov, bez výrazných kontrastov v v súlade s okolím.

str. 16, 19, 44-47

6.

NA ČO BY SOM NEMAL/A V RÁMCI VYBAVENIA ZARIADENIA ZABUDNÚŤ?

Kontajnerové stanovište môže pôsobiť aj ako podporný prvok miestnej komunity, preto jeho vybaveniu treba venovať patričnú pozornosť.

str. 20-34

POVINNÉ POŽIADAVKY PRE STAVBU A REKONŠTRUKCIU KONTAJNEROVÉHO STANOVIŠŤA VO VEREJNOM PRIESTORE HM SR BRATISLAVY

STRATEGICKÉ A ZÁVÄZNÉ DOKUMENTY / LEGISLATÍVA

VZN O6/2020

VŠEOBECNÉ ZÁVÄZNÉ NARIADENIE HM SR BRATISLAVY O NAKLADANÍ S KOMUNÁLNYMI ODPADMI A DROBNÝMI STAVEBNÝMI ODPADMI NA ÚZEMÍ HM SR BRATISLAVY
schválených na MsZ 30.6.2016 a 25.6.2020

VZN O5/2018

VŠEOBECNÉ ZÁVÄZNÉ NARIADENIE HM SR BRATISLAVY O STAROSTLIVOSTI O VEREJNÚ ZELEŇ A OCHRANE DREVÍN, KTORÉ SÚ SÚČASŤOU VEREJNEJ ZELENE NA ÚZEMÍ HM SR BRATISLAVY
schváleného na MsZ 7.9.2018

APN NA ZMENU KLÍMY

AKČNÝ PLÁN ADAPTÁCIE NA ZMENU KLÍMY HM SR BRATISLAVY
schválený na MsZ 26.4.2017

UPN 2017

ÚZEMNÝ PLÁN HM SR BRATISLAVY 2007
v znení zmien a doplnkov

50/1976 ZB. Z

STAVEBNÝ ZÁKON 50/1976 Zb.z.

UMIESTNENIE KS

UMIESTNENIE (str. 14)

KS umiestňujeme ideálne už na spevnených plochách.
Pokiaľ bude KS vybudované na ploche verejnej zelene, mesto bude požadovať ako kompenzáciu realizáciu vegetačnej strechy ako súčasť stanovišťa. (APN NA ZMENU KLÍMY)

VEĽKOSŤ PLOCHY (s. 24, 12)

vyplýva z množstva a objemu potrebných kontajner. nádob:
do 10 osôb - min. 1 zb. nádoba 240 l, odvoz 1 x týždeň
do 30 osôb - min. 1 kontajner 1100 l, odvoz 1 x týždeň
(VZN O6/2020)
KS klasifikované ako **zariadenie na nádoby na odpadky**, ktoré svojím konštrukčným riešením nepresahuje rozlohu **25 m²** **a výšku 5 m** je definované ako **drobná stavba.** Ak kontajnerové stojisko presiahne zákonom určenú výmeru pre drobnú stavbu 25 m², ide už o jednoduchú stavbu, ktorá si vyžaduje územné rozhodnutie, stavebné povolenie a kolaudačné rozhodnutie.
(50/1976 Zb. z.)

PRÍSTUPOVÁ CESTA (s. 14)

ku kontajnerovému stanovišťu musí mať hladký povrch bez prekážok a zábran, so zošikmenou plochou bez obrubníkov, max. 10 m od hlavnej komunikácie šírky min. 3,8 m, prístupnej pre zvozovú techniku. Podjazdná výška na komunikácii ku stanovišťu je min. 4 m a pozdĺžny sklon max. do 12%.
(VZN O6/2020)

VZDIALENOSŤ KS (s. 14)

od vstupu do obytnej budovy je 10 - 50 m. Minimálna vzdialenosť od fasády bez okien nie je určená. Ak však na fasáde okná sú, je potebné dodržať vzdialenosť 6 -10 m od uhlopriečky najbližšieho okna. Uvedené platí aj pre kontajnerové stanovište v nike obvodového múru.

STAVEBNÉ PRVKY KS

KONŠTRUKČNÉ POŽIADAVKY (s. 16)

KS musí z konštrukčného hľadiska vyhovovať bezpečnostným, hygienickým, ekonomický, protipožiarnym a funkčným požiadavkám, vrátane jeho technického vybavenia.
(VZN O6/2020)
KS má spĺňať požiadavky modulárnej, rozoberateľnej a ľahkej stavby bez nutnosti použitia mokrých stavebných procesov s výnimkou základových koštrukcií a spevnených plôch.

PODLOŽIE / PODLAHA (s. 16)

má byť v rovine, spevnená, hladká, nepriepustná, s protišmykovou úpravou, vyspádovaná do vpustí (buď na komunikáciu v smere spádovania komunikácie alebo do zelene), odkanalizovaná s pravidelným pôdorysom.

NOSNÁ KONŠTRUKCIA

je sústava nosných stĺpov ukotvených:
a) pevným betónovým základom
b) kotviacimi pätkami k spevnenej ploche

ZASTREŠENIE (s. 16)

je potrebné riešiť plnou, ideálne plochou alebo pultovou strechou (napr. vegetačná extenzívna). Atika strechy musí byť olemovaná. Podchodná výška stanovišťa je min. 2,2 m.
Odvod dažďovej vody zo strechy a spevnených plôch riešiť vsakovaním do rastlého terénu resp. do prirodzených vsakov.

OBVODOVÁ STENA (s. 16)

je tvorená štyrmi zvislými stenami s uzamykateľným vstupom. Minimálne dve steny by mali byť do výšky ca 1,5 m nepriehľadné, zvyšok perforovaný tak, aby bolo zabezpečené prirodzené vetranie.

ARCHITEKTONICKÉ POŽIADAVKY

MATERIÁLY (s. 16)

trvalé a ľahko čistiteľné materiály, antivandal, antigrafitty:
drevo, drevoplast, ťahaný kov, corten, cementovláknité dosky, tlakový laminát, hliník, nerez, oceľ.

FAREBNOSŤ (s. 16)

má vyplynúť z konštrukčných možností a farebných daností použitých materiálov a korešpondovať s okolím. Bez výrazných kontrastov.

VYBAVENIE KS (s. 18)

- označanie KS
- zberné nádoby (VZN O6/2020)
- ochranné kovové zábrany
- zámok (SMART)

MANIPULAČNÝ PRIESTOR (s. 25)

Rozmer uzavretého 1100 l kontajnera je pri otvorení veka:
1,4 m x 1,4 m. Z uvedeného dôvodu je potrebné umiestňovať kontajnery vo vzdialenosti 0,3 m od steny a medzi jednotlivými kontajnermi je potrebné zachovať vzdialenosť 0,15 - 0,30 m.

VEGETAČNÉ PRVKY

OCHRANA DREVÍN (s. 34)

Pri stavbe kontajnerových stanovíšť je nutné postupovať tak, aby nedošlo ani k poškodeniu okolitej zelene. (VZN 05/2018)

VÝSADBA (s. 34)

Okrem VZN o starostlivosti o verejnú zeleň a ochrane drevín sa mesto zaviazalo zvyšovanie podielu zelených plôch a využívanie alternatívnych druhov zelene: **vertikálna a popínavá zeleň, vegetačné strechy**, čím zmierňuje nepriaznivé vplyvy zmeny klímy ako napr. zvýšený počet extrémne horúcich dní, lokálne povodne, sucho.

Pri výsadbe je dôležité zabezpečiť minimálnu potrebnú výsadbovú vzdialenosť rastliny od kontajnerového stanovišťa a dostatočný priestor na jej koreňový bal;
- popínavé rastliny sadíme 15 cm - 20 cm od steny stojiska
- kry sadíme vo vzdialenosti min. 50 cm
- stromy sadíme v min. vzdialenosti 1,5 m - 2 m
- šírka a hĺbka jamy pre koreňový bal sa najčastejšie pohybuje ca 50 cm,
- rozmery prispôsobujeme podľa veľkosti rastliny).

POŽIADAVKY NA POVOLENIE KS

V ZMYSLE STAVEBNÉHO ZÁKONA (s. 46)

- drobná stavba - **ohláška**
- jednoduchá stavba - **stavebné povolenie**

V ZMYSLE VZŤHAHU K POZEMKU (s. 46)

Pokiaľ je pozemok vo vlastníctve HM SR BA je potrebné HM SR BA podať žiadosť o:
a) NÁJOM pre realizáciu a rekoštrukciu kontajnerové stanovišťa.

PREDMET ŽIADOSTI (s. 46)

je pozemok ohraničený ortogonálnymi (pravouhlými) priemetmi vonkajšieho líca všetkých zvislých a vodorovných konštrukcií do vodorovnej roviny, príp. aj pozemok verejného priestoru prislúchajúci kontajnerovému stanovišti, potrebný napr. na umiestnenie smetnej nádoby na sklo alebo výsadbu.

POSTUP NA VYBAVENIE ŽIADOSTI (s. 46)

Žiadosť je potrebné adresovať na **Sekciu správy nehnuteľností HM SR Bratislavy**.
K žiadosti o nájom pozemku vo vlastníctve a v priamej správe HM SR Bratislavy sa vyjadrujú odborné útvary Magistrátu HM SR Bratislavy.

OBSAH ŽIADOSTI

1. žiadosť
2. katastrálna a google mapa
3. prílohy - pôdorys, pohľady, vizualizácie, materiálové a rozmerové upresnenie

15. ZÁVER

Obytné prostredie a jeho kvalita je dôležitou súčasťou plánovania mesta. Bratislava nie je výnimkou. **Manuál pre stavbu a rekonštrukciu kontajnerového stanovišťa vo verejnom priestore HMSR Bratislavy má prispieť ku skvalitneniu obytného prostredia v hlavnom meste.** Pravidlá pre navrhovanie, realizáciu a prevádzkovanie kontajnerových stanovíšť a iných zariadení na odpadky prezentovaných v tomto manuáli majú zjednodušiť užívateľom a správcom proces ich schvaľovania.

V prípade obmedzených plošných a priestorových možností je možné návrh KS prispôsobiť daným podmienkam a pristupovať individuálne s prihlidnutím na širšie vzťahy a charakter lokality. Základné a zákonné požiadavky spoločnosti OLO pre odvoz odpadu však musia byť však splnené.

Za spoluprácu ďakujeme autorom návrhov kontajnerových stanovíšť, Ing. arch Matúšovi Peklanskému, mestskej spoločnosti OLO, spoločnosti RYS, Sekcii správy nehnuteľností (HMSR Bratislava), Sekcii životného prostredia (HMSR Bratislava), Sekcii územného plánovania, Metropolitnému inštitútu - Útvaru verejných priestorov a mestským častiam.

Za autorov: Ingrid Konrad, Jana Hlavová, Katarína Poláková
Útvar hlavnej architektky HM SR Bratislavy

Manuál bol v roku 2019 a 2020 pripomienkovaný:

1. odbornými sekciami / oddeleniami Magistrátu (2019, 2020):

SEKCIOU ŽIVOTNÉHO PROSTREDIA
Oddelením životného prostredia
Oddelením tvorby mestskej zelene

SEKCIOU SPRÁVY NEHNUTEĽNOSTÍ
Oddelením nájmov majetku
Oddelením majetkových vzťahov

SEKCIOU ÚZEMNÉHO PLÁNOVANIA

2. Metropolitným inštitútom - Útvarom verejných priestorov (2020)

3. mestskými časťami (2019)

4. spoločnosťou OLO (2019)
spoločnosťou RYS - bezpečné bývanie (2019)

Použité zdroje fotografií a obrázkov:

achív UHA
Ing. Jana Hlavová
Ing. arch Matúš Peklanský
Ing. arch Katarína Poláková

Víťazné návrhy a projektové dokumentácie kontajnerových stanovíšť pre Bratislavu od autorov:
Ing. arch Barbora Borščová - Šránková
Ing. arch Martin Gajdoš
Ing. arch Branislav Lackovič
Ing. arch Emanuel Zatlukaj

OLO a.s.
Gerhardt Braun Slovakia k.s.
JRK Slovensko s.r.o
REDOX - ENEX s.r.o

www.klapramy.eu
www.bratislavskenoviny.sk
www.heartofthecity.co.nz/article/championing-sustainability-city-centre
www.unsorted.co/this-innovative-composting-crate-can-repair-the-earths-soil/
www.stresnesubstraty.sk/sortiment-spolocnosti/bratislavsky-substrat-extenzivny
www.mujdum.cz/rubriky/stavba/strechy-cast-4-travnik-nad-hlavou_3779.html
www.zahrada.artmama.sme.sk/zelena-strecha-v-botanickej-zahrade-v-ba
www.solaripedia.com/13/95/849/vauban_bike_shelter.html
www.jankuipers-nunspeet.com/news/groene-fietsenoverkapping-model-8002/7?catid=147
www.greenroofshelters.co.uk/green-roof-cycle-shelter
www.grassroofcompany.co.uk/cycle-bin-shelters
www.geotainer.com/en/waste-bins/model-gt.html
www.gerhardtbraun.sk/nase-systemy/boxy-s-posuvnymi-dverami.html
www.redox-enex.sk/vyhody-kontajnerov-molok/cistota-a-hygiena-stojisk-na-odpad/
https://www.stadt-salzburg.at/jpg/hausmuell_verschwindet_im_untergrund_004301061.jpg

Text neprešiel jazykovou korektúrou.

AUTORI:

ING. ARCH INGRID KONRAD
ING. JANA HLAVOVÁ
ING. ARCH KATARÍNA POLÁKOVÁ
ÚTVAR HLAVNEJ ARCHITEKTKY
HLAVNÉ MESTO SLOVENSKEJ REPUBLIKY BRATISLAVA

© jún 2020